Montageanleitung

MatrixArt

Assembly instructions

MatrixArt

nolte® KÜCHEN

MATRIXART®
by nolte KÜCHEN

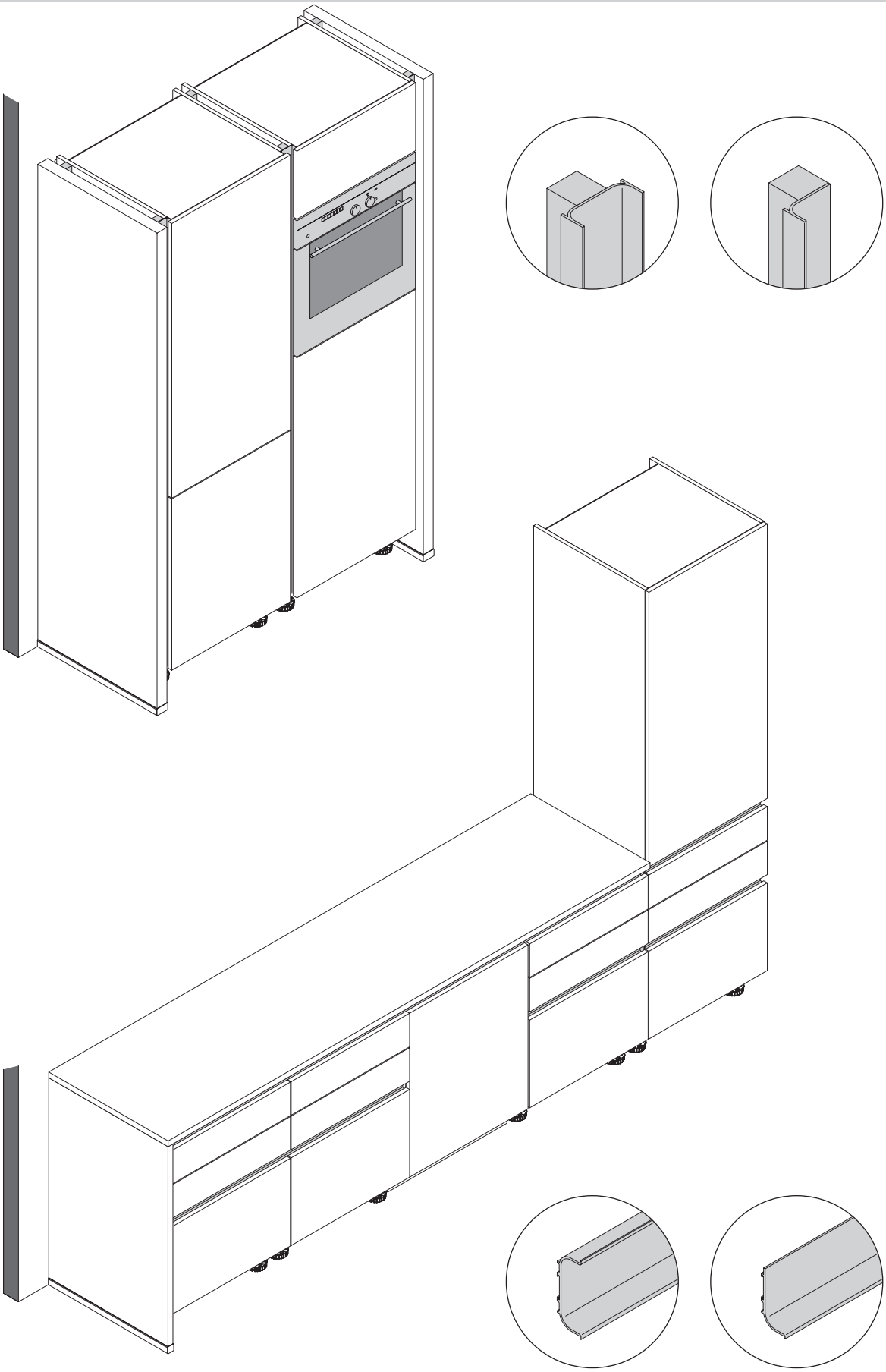

Y . . . / 235100 / 11.2020

DE - Inhalt
GB - Contents
FR - Contenu
NL - Inhoud
ES - Contenido
IT - Indice
TR - İçerik
CZ - Obsah
PL - Spis treści
HU - Tartalomjegyzék
HR - Sadržaj
SI - Vsebina
RO - Cuprins

DE

Montagehinweise	4 - 7
Allgemeine Montage	8 - 11
Beleuchtete Griffspur	12 - 15
Funktionswange	16 - 17
Seitenverkleidung	18 - 21
Rückwandverkleidung	22 - 25
Unterschrank-Ecke	26 - 27
Geschirrspüler 820 mm	28 - 29
Geschirrspüler XL	30 - 31
Geschirrspüler in 900mm Korpushöhe	32 - 33
Geschirrspüler im Geräteschrank	34 - 35
Passstücke	36 - 37
Seiten- und Geräteschränke	38 - 41
Seiten- und Geräteschränke LED	42 - 45

GB

Installation instructions	4 - 7
General installation / assembly	8 - 11
Illuminated handle line	12 - 15
Wrap-around end panel	16 - 17
Side cladding	18 - 21
Back cladding	22 - 25
Corner base unit	26 - 27
Dishwasher 820 mm	28 - 29
Dishwasher XL	30 - 31
Dishwasher in carcase height 900mm	32 - 33
Dishwasher in appliance unit	34 - 35
Filler panel	36 - 37
Tall Units and Appliance Units	38 - 41
Tall Units and Appliance Units LED	42 - 45

FR

Instructions de montage	4 - 7
Montage général	8 - 11
Profil avec éclairage	12 - 15
Joue fonctionnelle	16 - 17
Habillage latéral	18 - 21
Habillage arrière	22 - 25
Armoire basse d'angle	26 - 27
Lave-vaisselle 820 mm	28 - 29
Lave-vaisselle XL	30 - 31
Lave-vaisselle en hauteur de corps de 900mm	32 - 33
Lave-vaisselle dans armoire pour appareil	34 - 35
Fileurs	36 - 37
Armoires latérales et d'appareils	38 - 41
Armoires latérales et d'appareils LED	42 - 45

NL

Montage-instructies	4 - 7
Algemene montage	8 - 11
Verlichte greeplijn	12 - 15
Functionele stollenwand	16 - 17
Zijwandbekleding	18 - 21
Achterwandbekleding	22 - 25
Hoekonderkast	26 - 27
Afwasautomaat 820 mm	28 - 29
Afwasautomaat XL	30 - 31
Afwasautomaat in korpushoogte 900µmm	32 - 33
Afwasautomaat in de apparatenkast	34 - 35
Passtukken	36 - 37
Zijkasten en apparatenkasten	38 - 41
Zijkasten en apparatenkasten LED	42 - 45

ES

Instrucciones de instalación	4 - 7
Montaje general	8 - 11
Gola illuminada	12 - 15
Costado funcional	16 - 17
Revestimiento lateral	18 - 21
Revestimiento trasero	22 - 25
Armario bajo de rincón	26 - 27
Lavavajillas 820 mm	28 - 29
Lavavajillas XL	30 - 31
Lavavajillas en altura de armazón 900mm	32 - 33
Lavavajillas en el armario para electrodomésticos	34 - 35
Regletas	36 - 37
Armarios columna y armarios para electrodomésticos	38 - 41
Armarios columna y armarios para electrodomésticos LED	42 - 45

IT

Avvertenze per il montaggio	4 - 7
Montaggio generale	8 - 11
Gola maniglia illuminata	12 - 15
Spalla funzionale	16 - 17
Rivestimento laterale	18 - 21
Rivestimento posteriore	22 - 25
Base angolo	26 - 27
Lavastoviglie 820 mm	28 - 29
Lavastoviglie XL	30 - 31
Lavastoviglie in altezza corpo 900mm	32 - 33
Lavastoviglie nel modulo per elettrodomestici	34 - 35
Elementi di adattamento	36 - 37
Moduli laterali e per elettrodomestici	38 - 41
Moduli laterali e per elettrodomestici LED	42 - 45

TR

Montaj uyarıları	4 - 7
Genel montaj	8 - 11
Işıklı kulp hizası	12 - 15
Fonksiyonel yanak	16 - 17
Kenar kaplaması	18 - 21
Arka pano kaplaması	22 - 25
Alt köşe dolabı	26 - 27
Bulaşık makinesi 820 mm	28 - 29
Bulaşık makinesi XL	30 - 31
Bulaşık makinesi 900mm gövde yüksekliğinde	32 - 33
Cihaz dolabında bulaşık makinesi	34 - 35
Adaptör parçalar	36 - 37
Kenar ve cihaz dolapları	38 - 41
Kenar ve cihaz dolapları LED	42 - 45

CZ

Montážní pokyny	4 - 7
Všeobecná montáž	8 - 11
Osvětlená rukojet	12 - 15
Funkční bočnice	16 - 17
Boční obložení	18 - 21
Obložení zadní stěny	22 - 25
Spodní skříňka, roh	26 - 27
Myčky nádobí 820 mm	28 - 29
Myčky nádobí XL	30 - 31
Myčky nádobí ve výšce korpusu 900mm	32 - 33
Myčka nádobí v přístrojové skříňce	34 - 35
Přechodové kusy	36 - 37
Boční a přístrojové skříňky	38 - 41
Boční a přístrojové skříňky LED	42 - 45

DE - Inhalt
GB - Contents
FR - Contenu
NL - Inhoud
ES - Contenido
IT - Indice
TR - İçerik
CZ - Obsah
PL - Spis treści
HU - Tartalomjegyzék
HR - Sadržaj
SI - Vsebina
RO - Cuprins

PL

Wskazówki dotyczące montażu	4 - 7
Montaż ogólny	8 - 11
Podświetlana wnęka na uchwyt	12 - 15
Funkcyjny panel okalający	16 - 17
Okładzina boczna	18 - 21
Okładzina ścianki tylnej	22 - 25
Szafka dolna narożna	26 - 27
Zmywarka do naczyń 820 mm	28 - 29
Zmywarka do naczyń XL	30 - 31
Zmywarka do naczyń / wys. korpusu 900 mm	32 - 33
Zmywarka do naczyń w szafce do zabudowy	34 - 35
Blendy	36 - 37
Szafki boczne i szafki do zabudowy urządzeń	38 - 41
Szafki boczne i szafki do zabudowy urządzeń LED	42 - 45

HU

Szerelési útmutató	4 - 7
Összeszerelés	8 - 11
Megvilágított fogantyúprofil	12 - 15
Funkcionális oldallap	16 - 17
Oldalfal borítás	18 - 21
Hátfal-borítás	22 - 25
Sarok alsószekrény	26 - 27
Mosogatógép 820 mm	28 - 29
Mosogatógép XL	30 - 31
Mosogatógép / 900 mm korpuszmagasság	32 - 33
Mosogatógép a készülék-beépítő szekrényben	34 - 35
Illesztődarabok	36 - 37
Oldalszekrények és készülék-beépítő szekrények	38 - 41
Oldalszekrények és készülék-beépítő szekrények LED	42 - 45

HR

Upute za montažu	4 - 7
Opcenita montaža	8 - 11
Rasvijetlana rucka traka	12 - 15
Funkcijska stranica	16 - 17
Bočna oplata	18 - 21
Oplata stražnje stijenke	22 - 25
Kutni donji ormarić	26 - 27
Perilica posuđa 820 mm	28 - 29
Perilica posuđa XL	30 - 31
Perilica posuđa u visini korpusa 900mm	32 - 33
Stroj za pranje suđa u ormaru za uređaje	34 - 35
Prilagodne komade	36 - 37
Bočni ormari i ormari s uređajima	38 - 41
Bočni ormari i ormari s uređajima LED	42 - 45

SI

Napotki za montažo	4 - 7
Splošna montaža	8 - 11
Osvetljena ročajna sled	12 - 15
Funkcijska stranica	16 - 17
Stranska obloga	18 - 21
Obloga hrbtne stene	22 - 25
Kotna spodnja omara	26 - 27
Pomivalni stroj 820 mm	28 - 29
Pomivalni stroj XL	30 - 31
Pomivalni stroj/višina korpusa 900 mm	32 - 33
Pomivalni stroj v omari	34 - 35
Prilagodilni elementi	36 - 37
Stranske omare in omare za aparate	38 - 41
Stranske omare in omare za aparate LED	42 - 45

RO

Indicații de montaj	4 - 7
Montaj general	8 - 11
Bandă iluminată	12 - 15
Placă laterală funcțională	16 - 17
Mască laterală	18 - 21
Mască perete posterior	22 - 25
Dulap inferior colț	26 - 27
Maşină de spălat vase 820 mm	28 - 29
Maşină de spălat vase XL	30 - 31
Maşină de spălat vase/ înălțime corp 900mm	32 - 33
Maşină de spălat vase în dulap pentru electrocasnice	34 - 35
Piese de ajustare	36 - 37
Dulapuri laterale şi dulapuri pentru electrocasnice	38 - 41
Dulapuri laterale şi dulapuri pentru electrocasnice LED	42 - 45

DE - Montagehinweise
GB - Installation instructions
FR - Instructions de montage
NL - Montage-instructies
ES - Instrucciones de instalación
IT - Avvertenze per il montaggio
TR - Montaj uyarıları
CZ - Montážní pokyny
PL - Wskazówki dotyczące montażu
HU - Szerelési útmutatások
HR - Upute za montažu
SI - Napotki za montažo
RO - Indicații de montaj

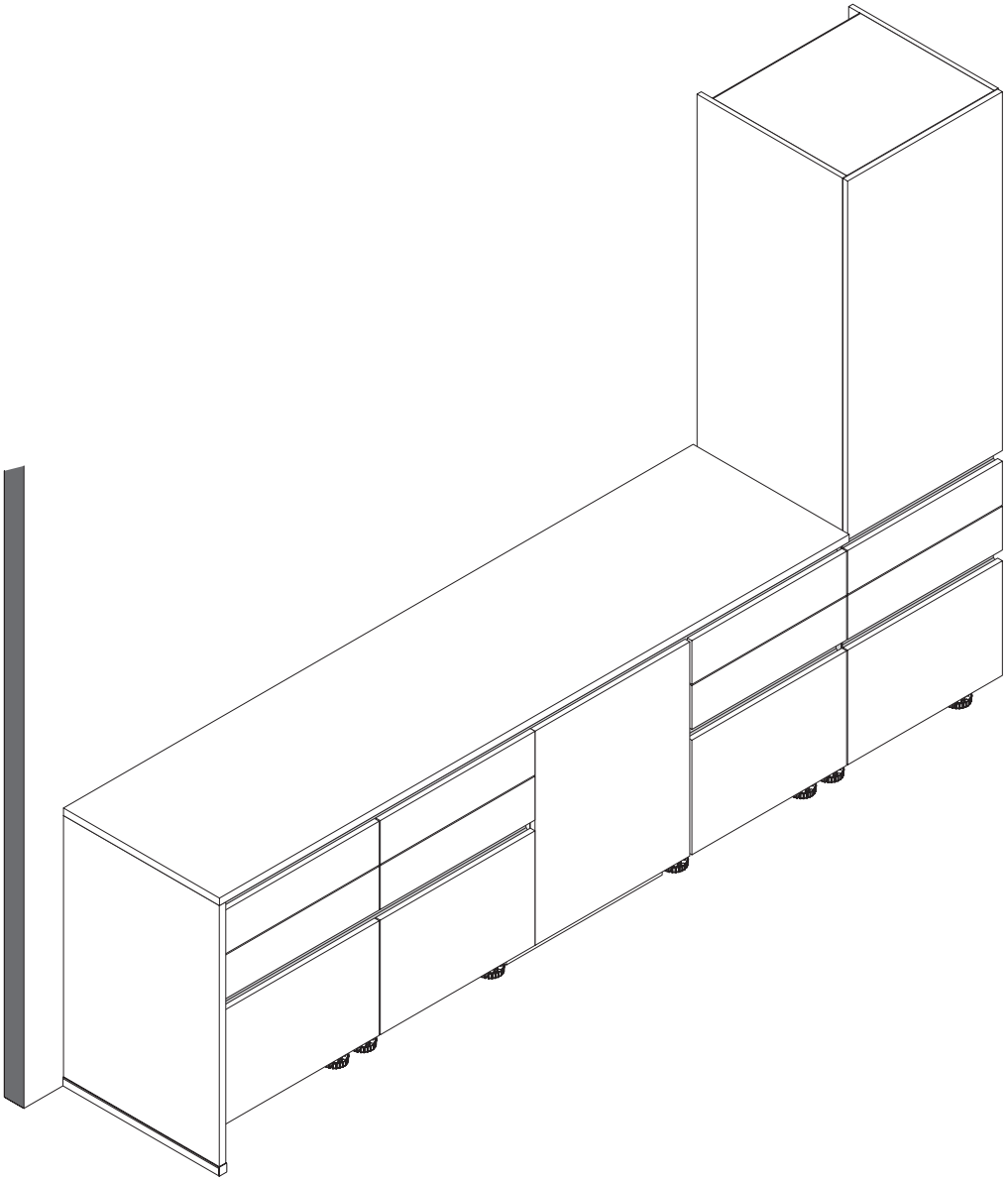

DE - Montagehinweise
GB - Installation instructions
FR - Instructions de montage
NL - Montage-instructies
ES - Instrucciones de instalación
IT - Avvertenze per il montaggio
TR - Montaj uyarıları
CZ - Montážní pokyny
PL - Wskazówki dotyczące montażu
HU - Szerelési útmutatások
HR - Upute za montažu
SI - Napotki za montažo
RO - Indicații de montaj

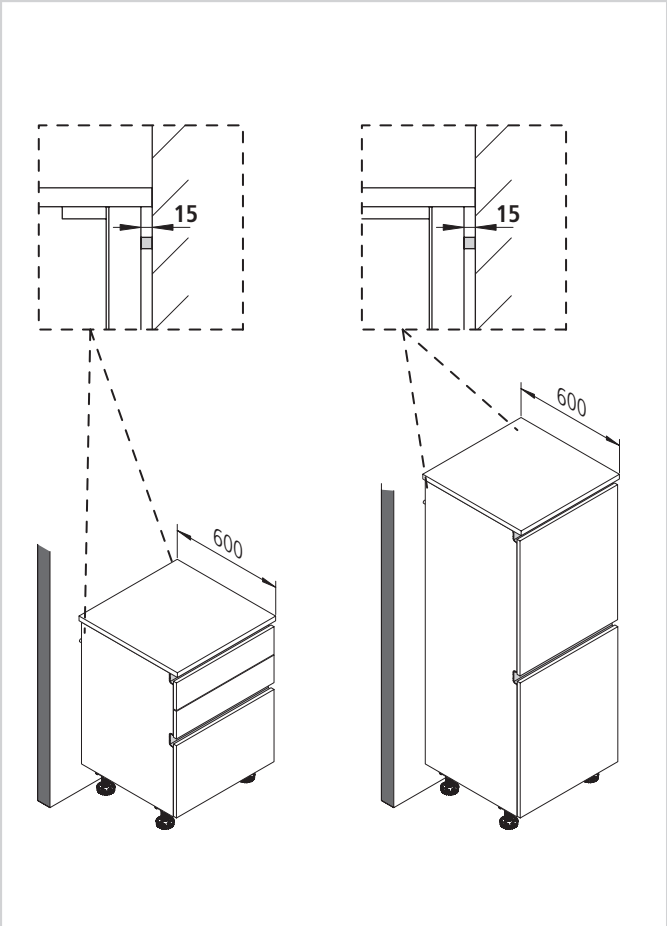

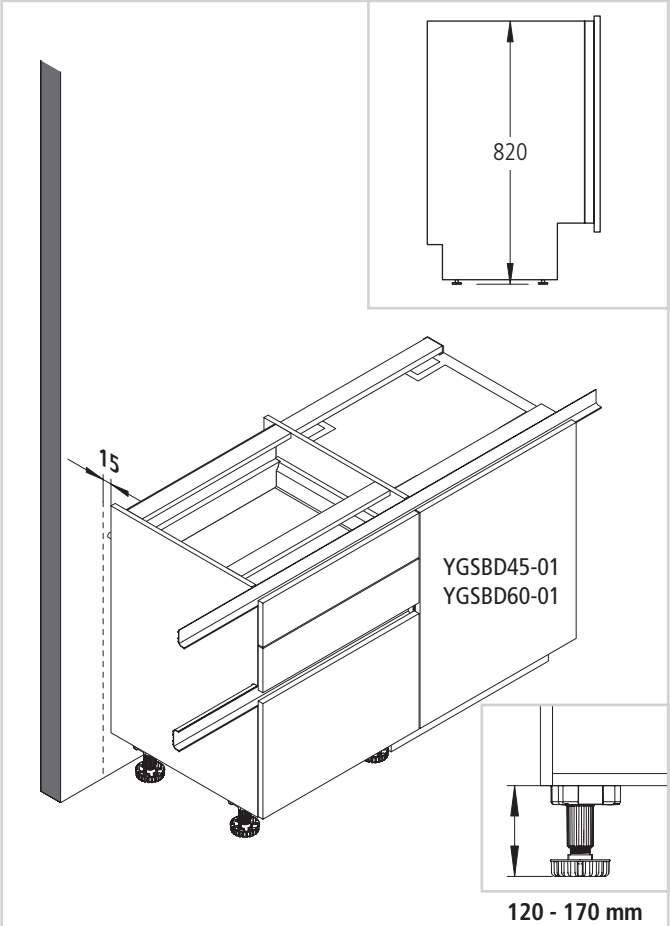

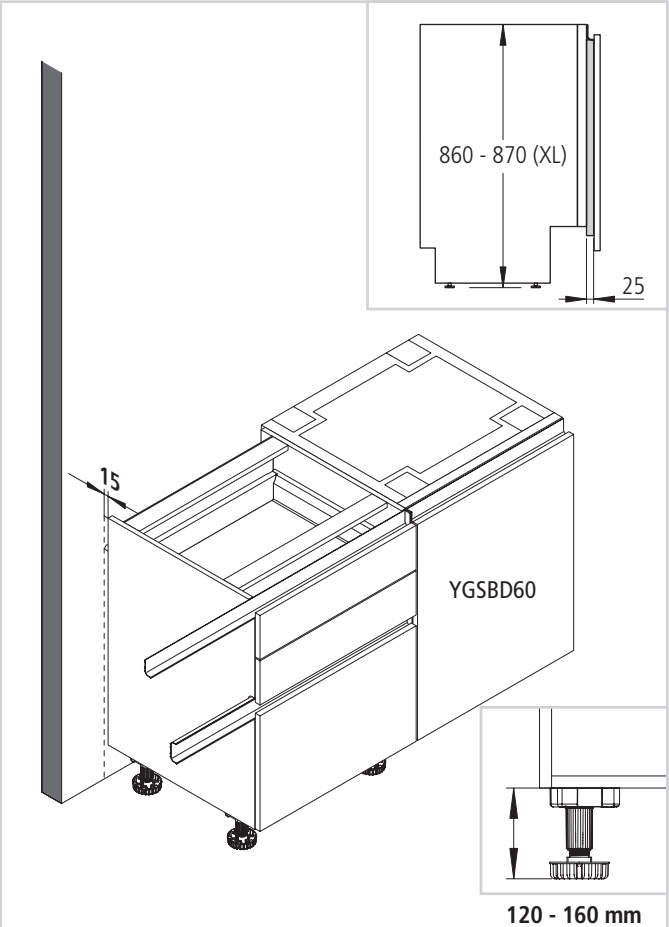

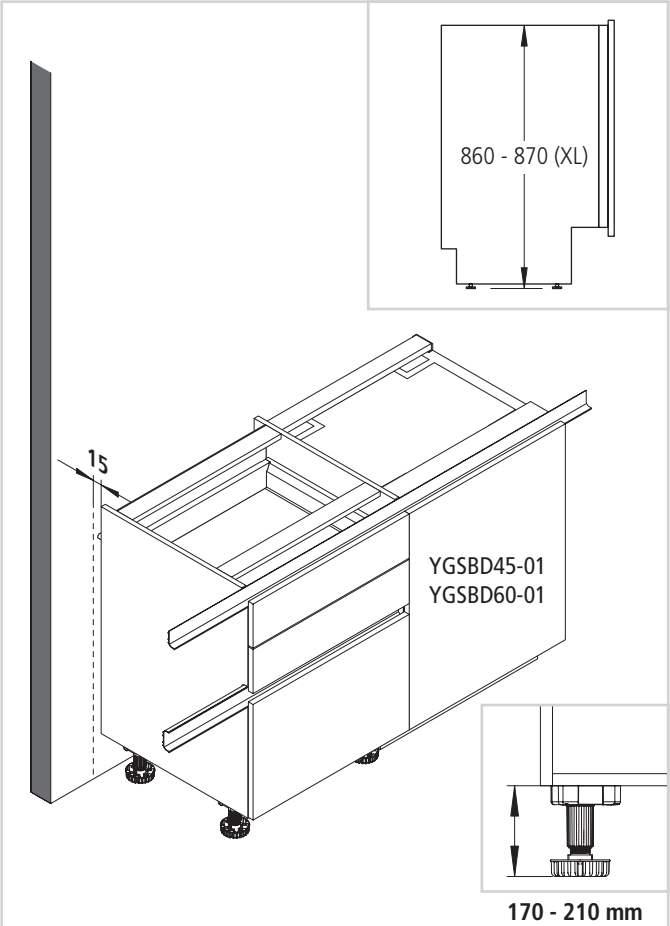

DE - Montagehinweise
GB - Installation instructions
FR - Instructions de montage
NL - Montage-instructies
ES - Instrucciones de instalación
IT - Avvertenze per il montaggio
TR - Montaj uyarıları
CZ - Montážní pokyny
PL - Wskazówki dotyczące montażu
HU - Szerelési útmutatások
HR - Upute za montažu
SI - Napotki za montažo
RO - Indicații de montaj

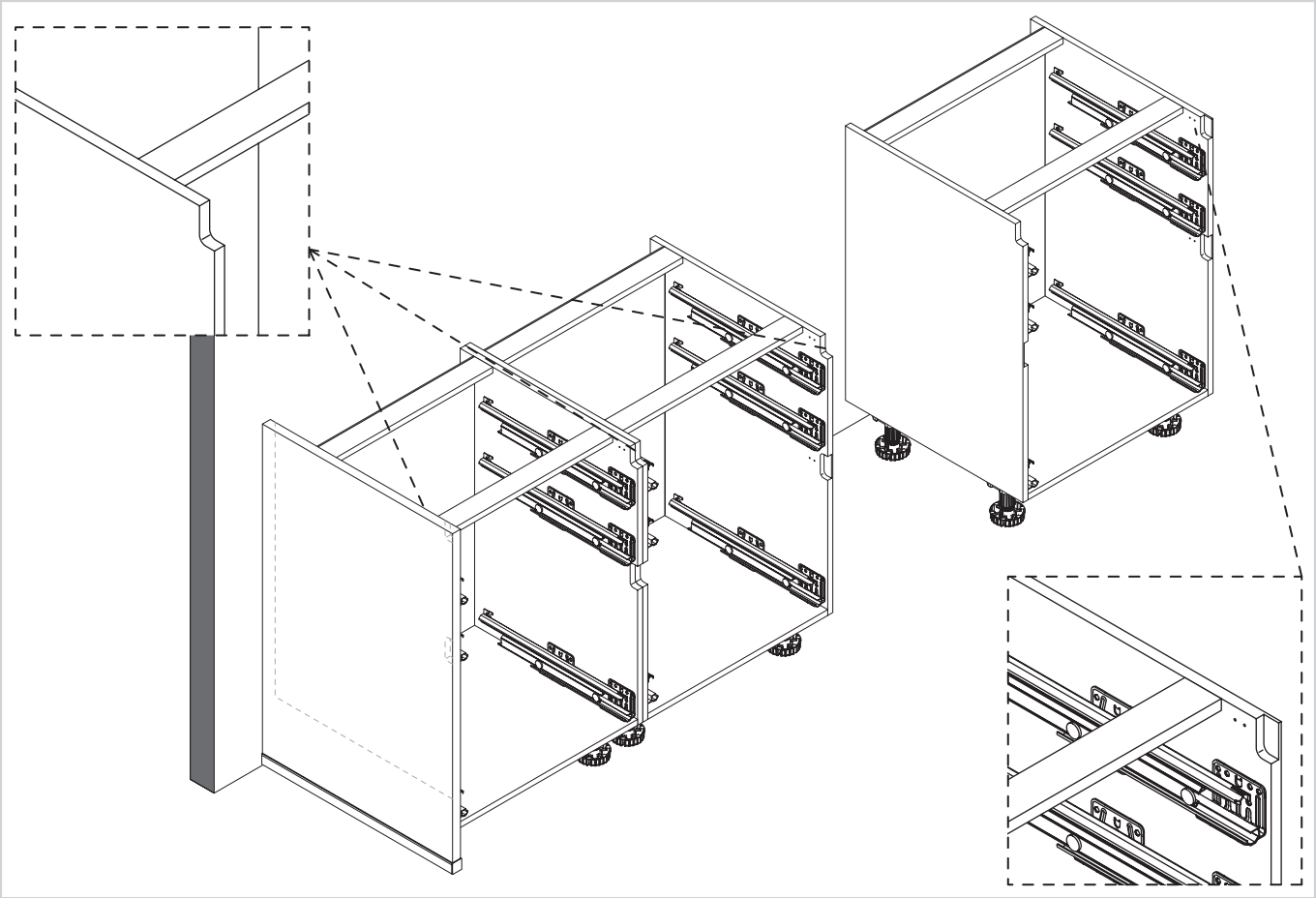

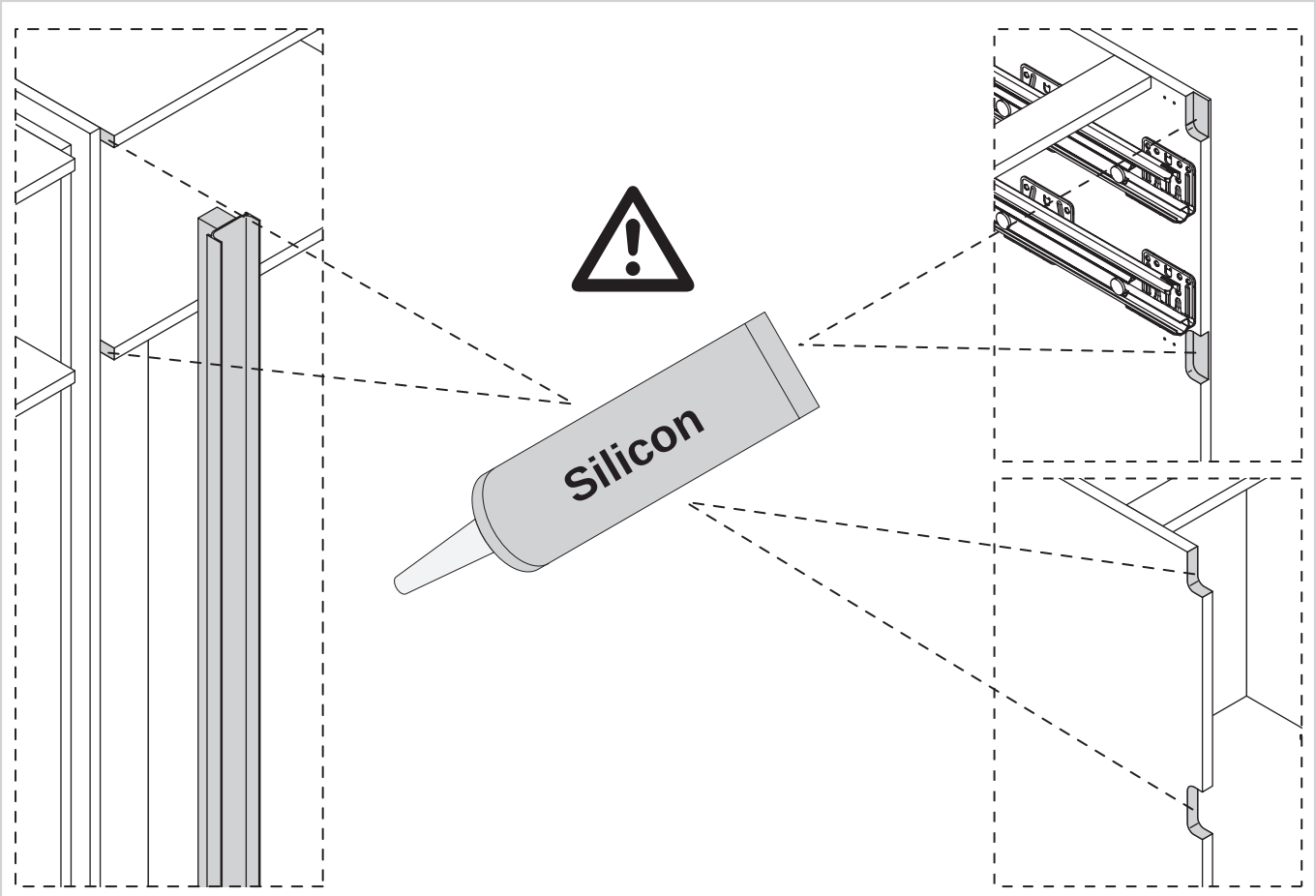

DE - Montagehinweise
GB - Installation instructions
FR - Instructions de montage
NL - Montage-instructies
ES - Instrucciones de instalación
IT - Avvertenze per il montaggio
TR - Montaj uyarıları
CZ - Montážní pokyny
PL - Wskazówki dotyczące montażu
HU - Szerelési útmutatások
HR - Upute za montažu
SI - Napotki za montažo
RO - Indicații de montaj

DE - Allgemeine Montage
GB - General installation / assembly
FR - Montage général
NL - Algemene montage
ES - Montaje general
IT - Montaggio generale
TR - Genel montaj
CZ - Všeobecná montáž
PL - Montaż ogólny
HU - Összeszerelés
HR - Opcenita montaža
SI - Splošna montaža
RO - Montaj general

1

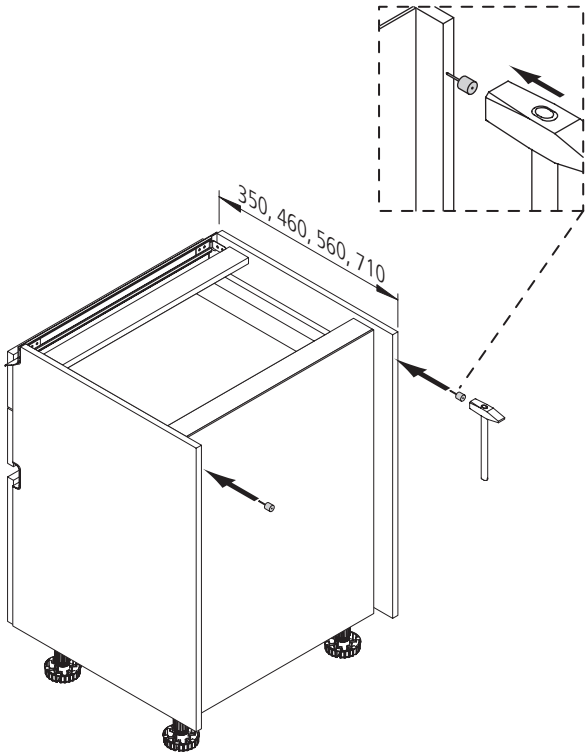

2

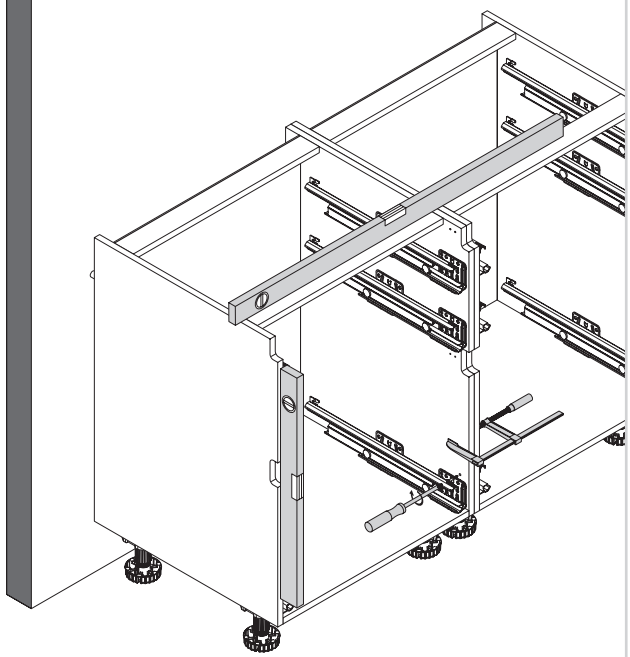

3

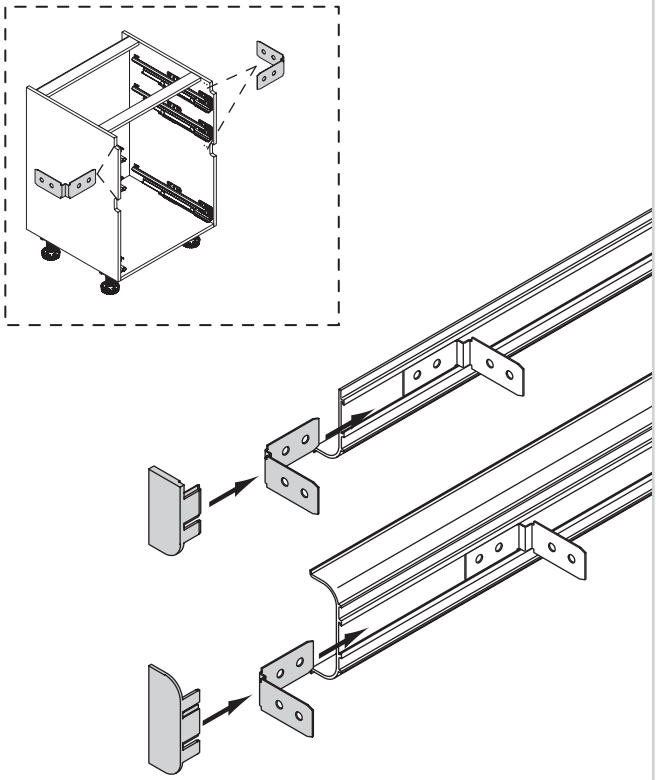

4

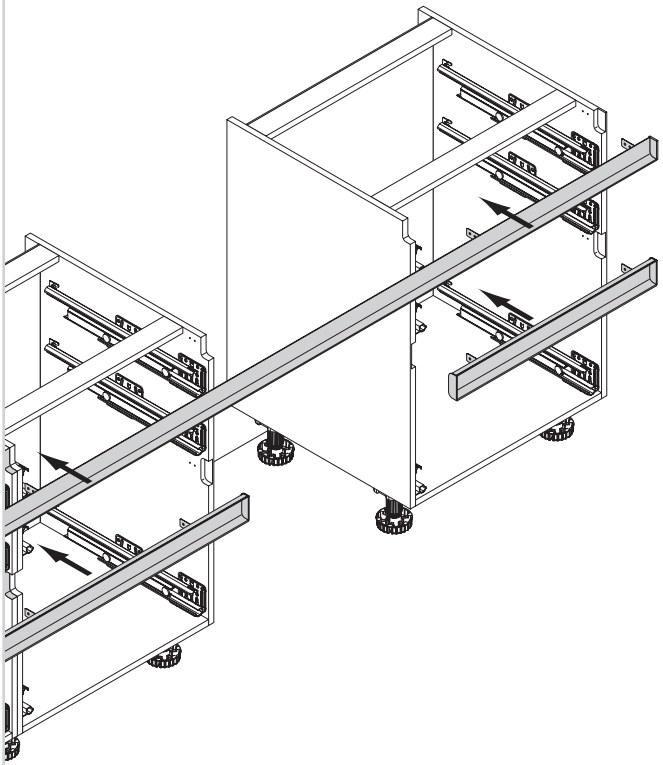

DE - Allgemeine Montage
GB - General installation / assembly
FR - Montage général
NL - Algemene montage
ES - Montaje general
IT - Montaggio generale
TR - Genel montaj
CZ - Všeobecná montáž
PL - Montaż ogólny
HU - Összeszerelés
HR - Opcenita montaža
SI - Splošna montaža
RO - Montaj general

5

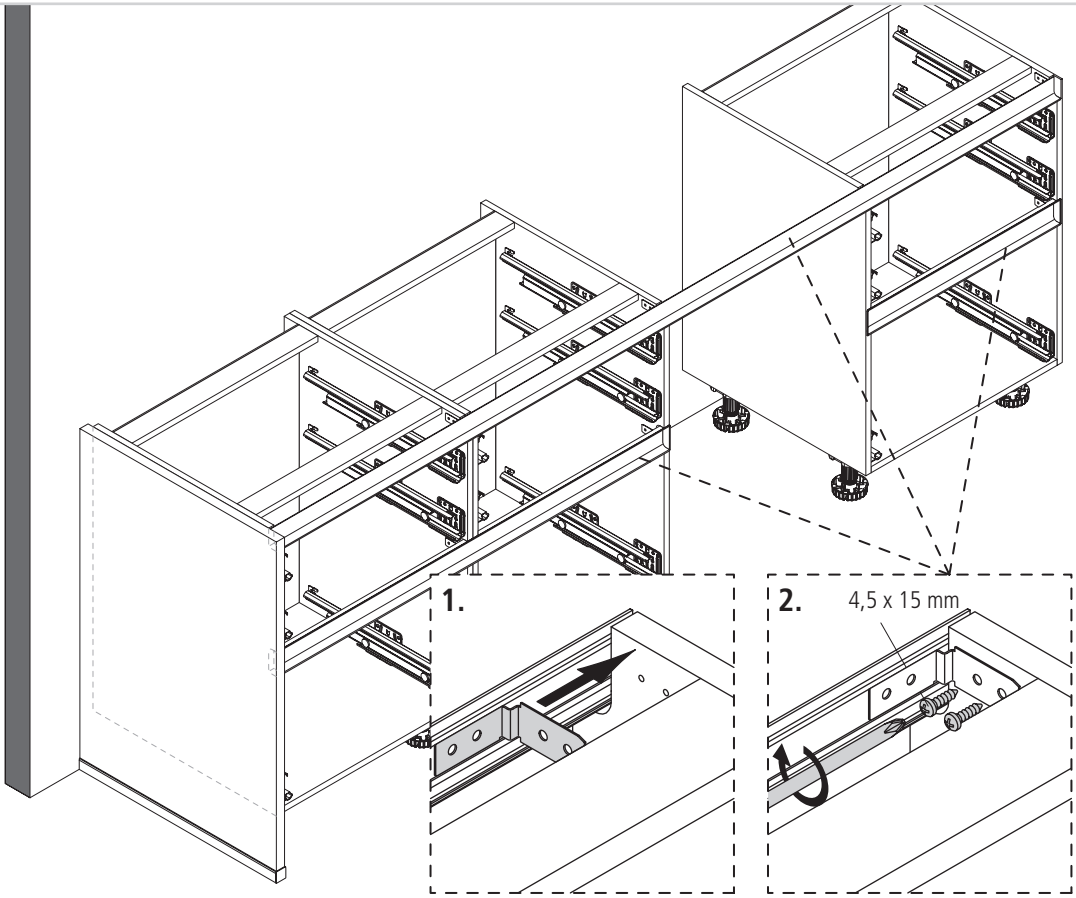

6

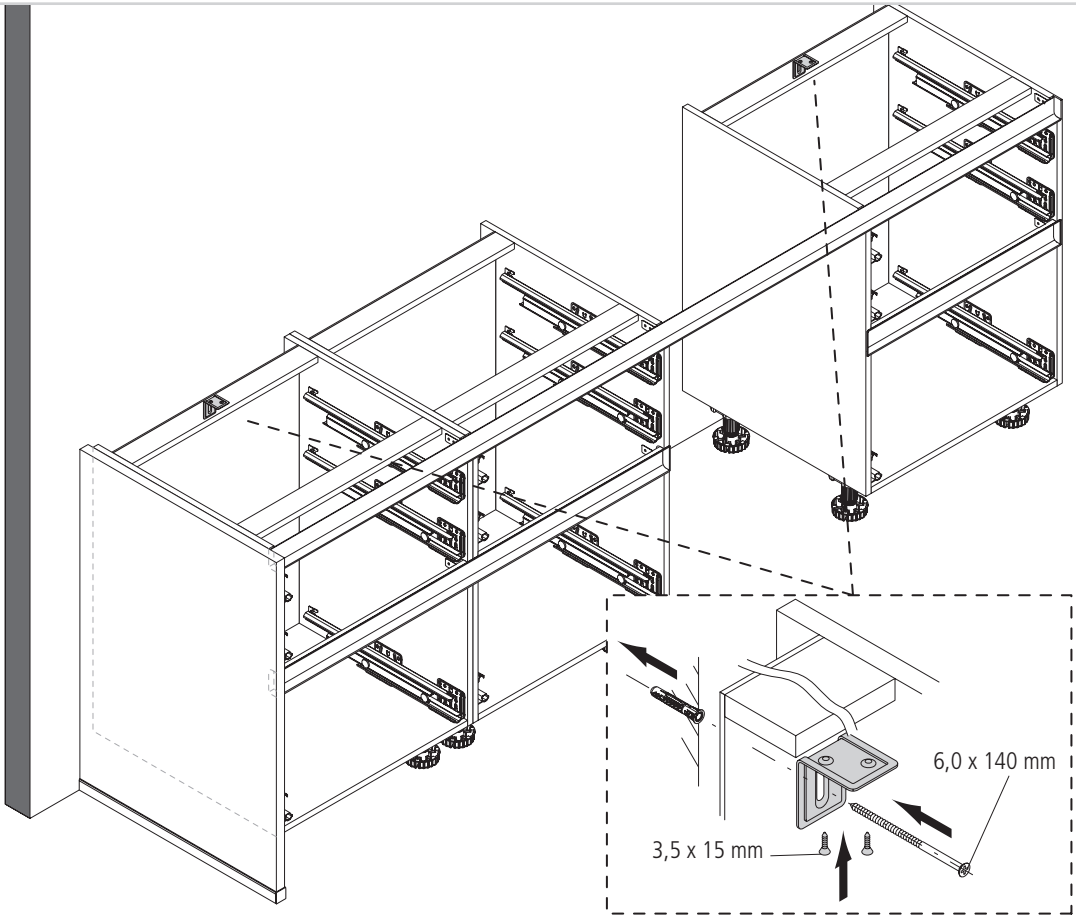

DE - Allgemeine Montage
GB - General installation / assembly
FR - Montage général
NL - Algemene montage
ES - Montaje general
IT - Montaggio generale
TR - Genel montaj
CZ - Všeobecná montáž
PL - Montaż ogólny
HU - Összeszerelés
HR - Opcenita montaža
SI - Splošna montaža
RO - Montaj general

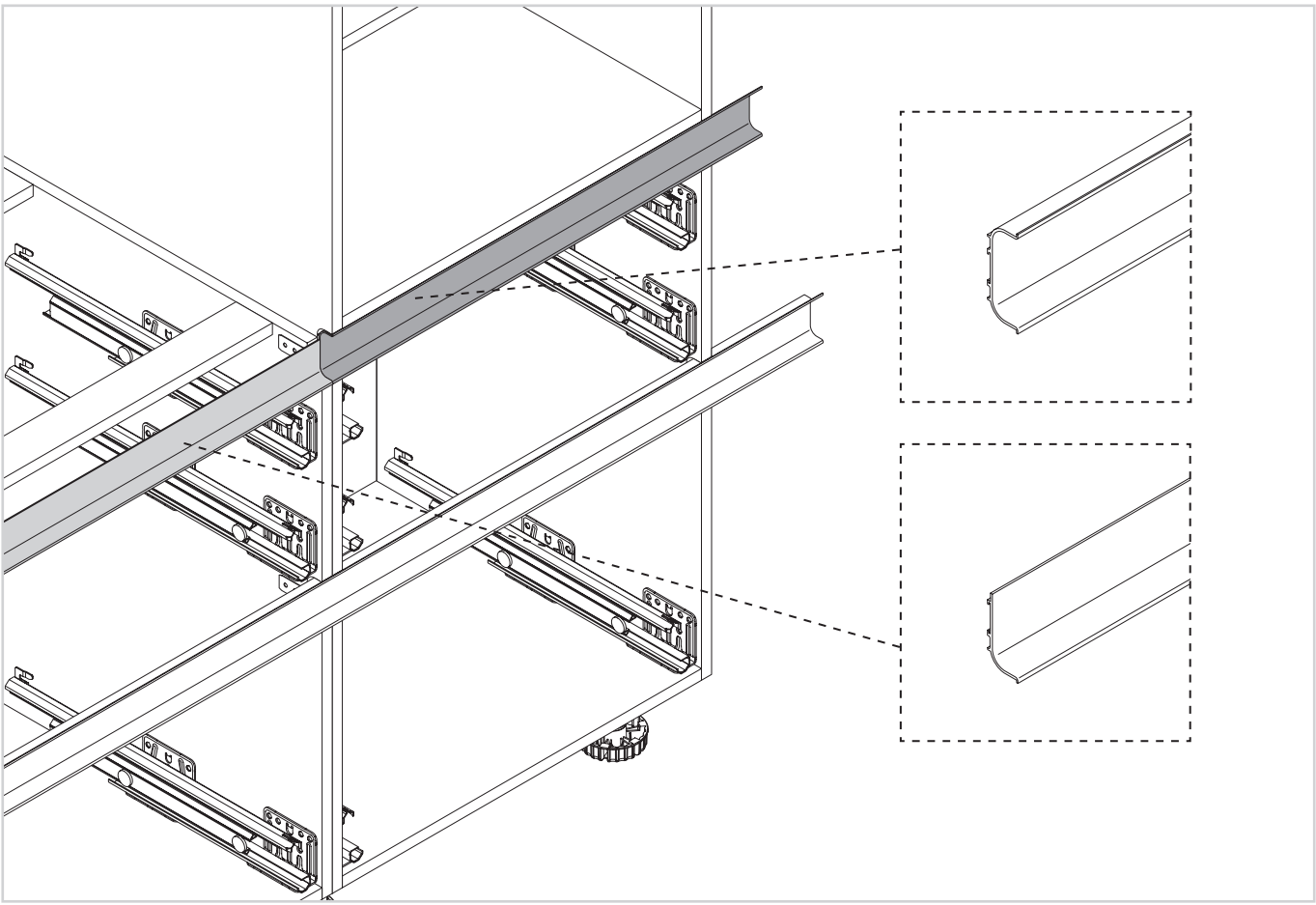

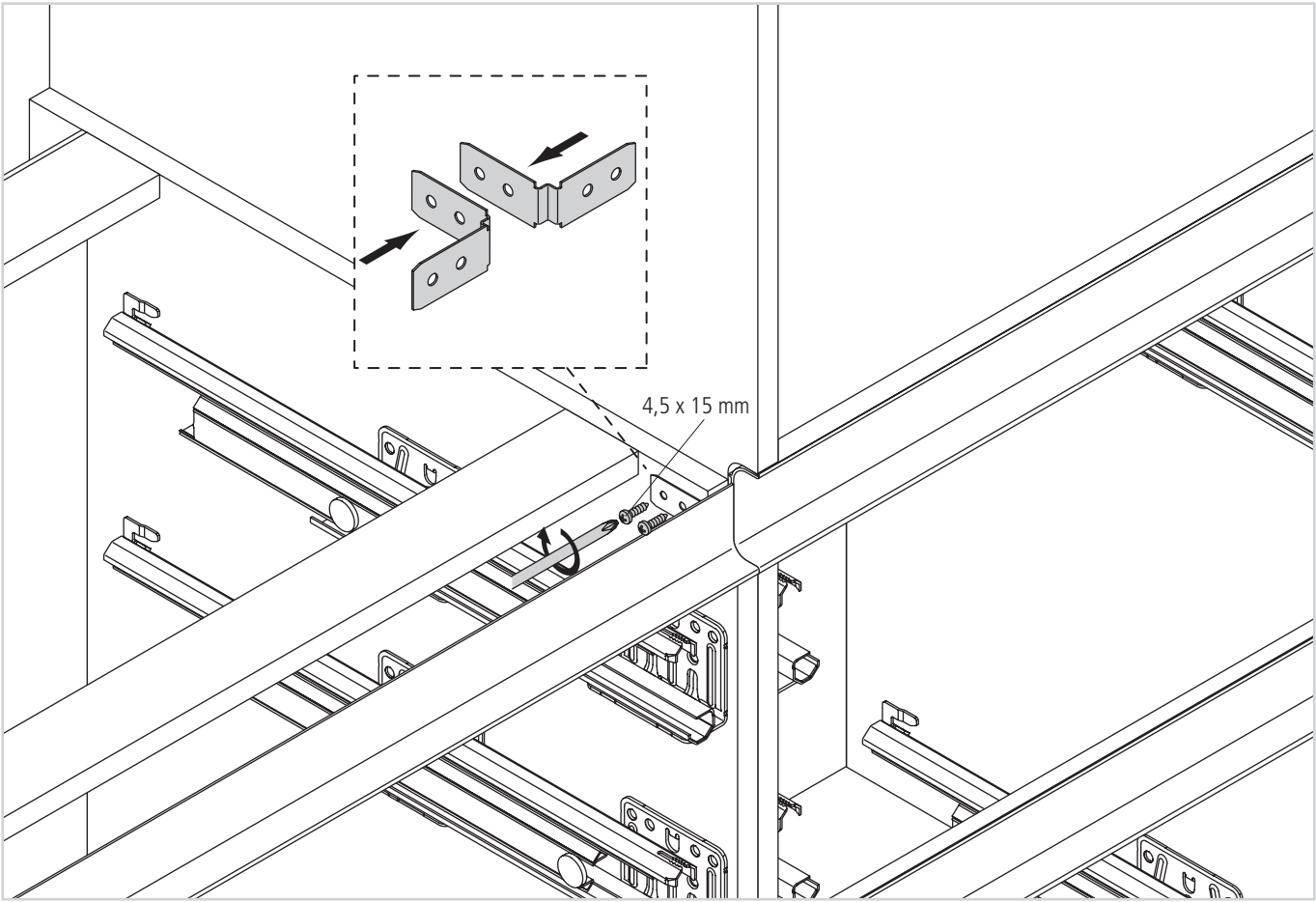

DE - Allgemeine Montage
GB - General installation / assembly
FR - Montage général
NL - Algemene montage
ES - Montaje general
IT - Montaggio generale
TR - Genel montaj
CZ - Všeobecná montáž
PL - Montaż ogólny
HU - Összeszerelés
HR - Opcenita montaža
SI - Splošna montaža
RO - Montaj general

DE - Beleuchtete Griffspur
GB - Illuminated handle line
FR - Profil avec éclairage
NL - Verlichte greeplijn
ES - Gola illuminada
IT - Gola maniglia illuminata
TR - Işıklı kulp hizası
CZ - Osvětlená rukojet
PL - Podświetlana wnęka na uchwyt
HU - Megvilágított fogantyúprofil
HR - Rasvijetlana rucka traka
SI - Osvetljena ročajna sled
RO - Bandă iluminată

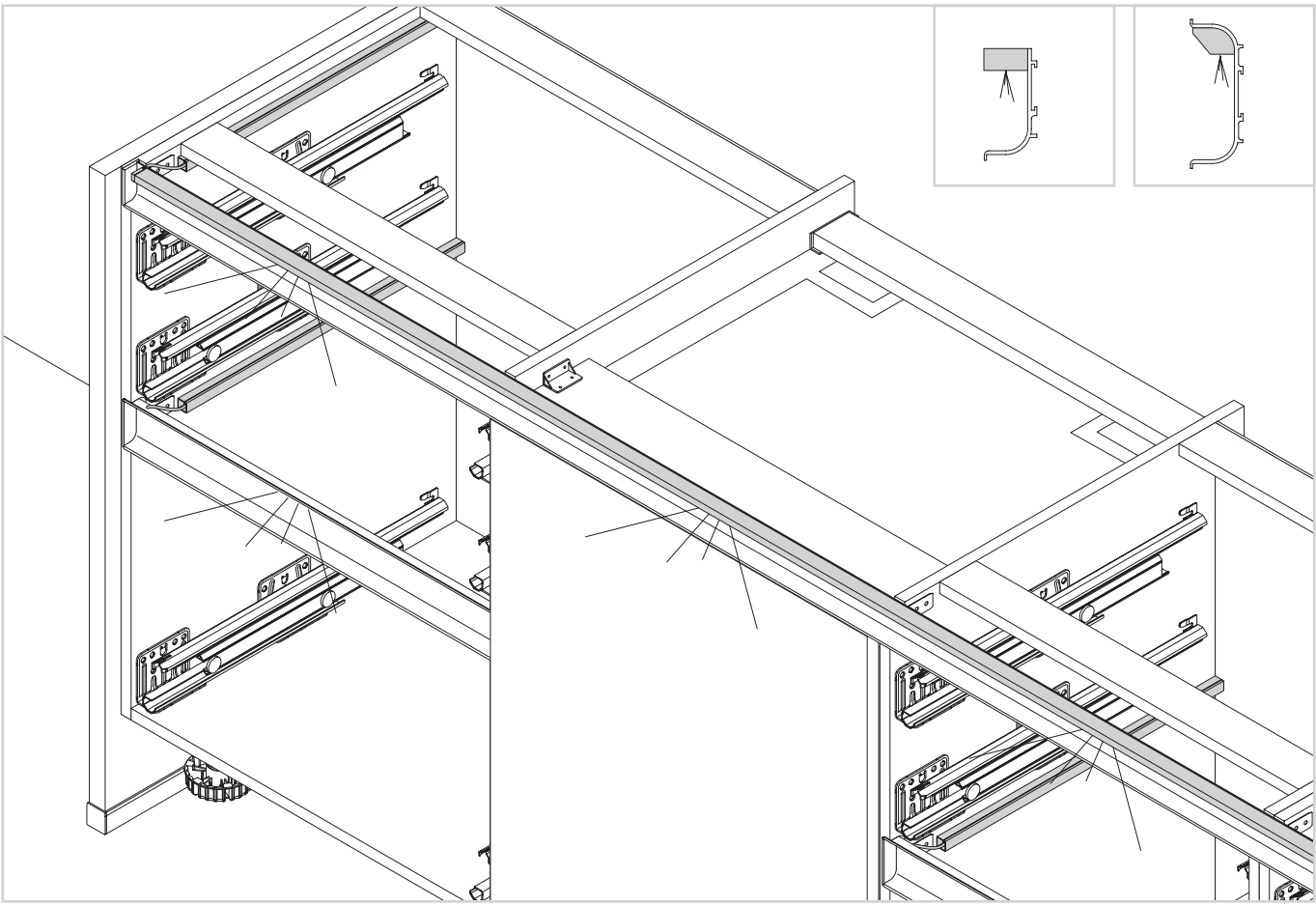

1

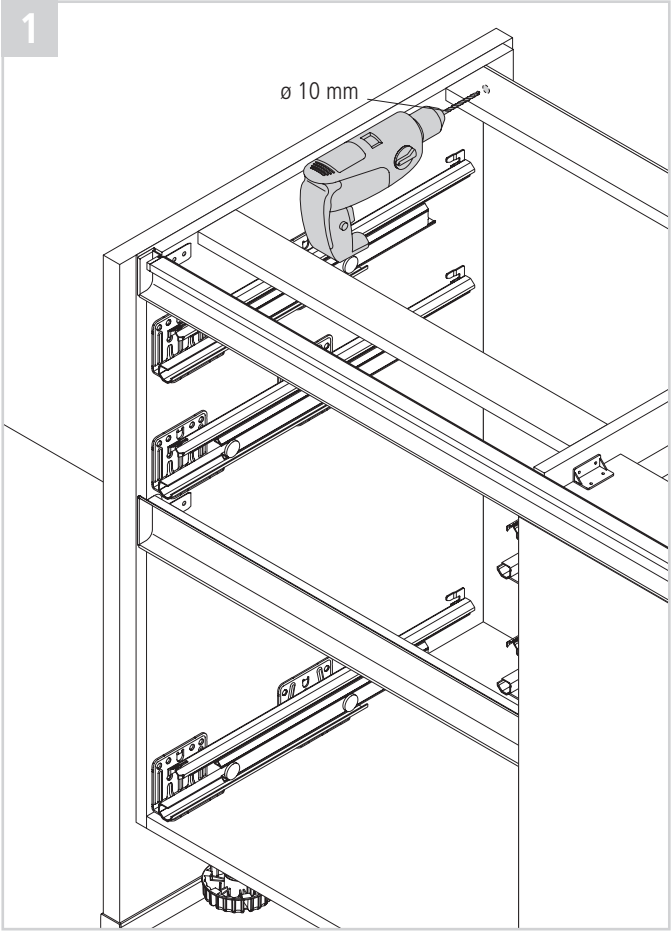

2

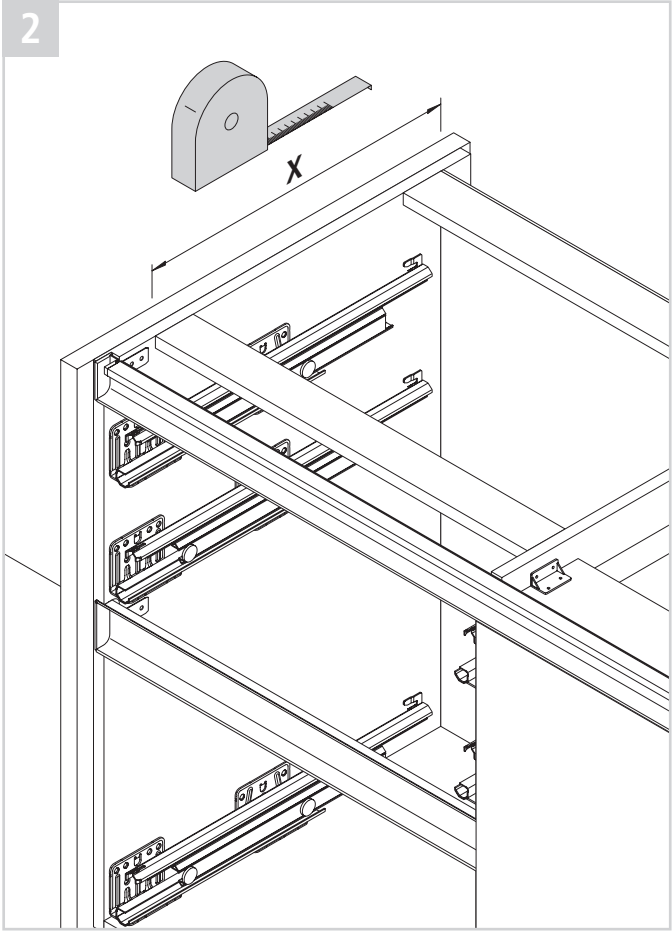

DE - Beleuchtete Griffspur
GB - Illuminated handle line
FR - Profil avec éclairage
NL - Verlichte greeplijn
ES - Gola illuminada
IT - Gola maniglia illuminata
TR - Işıklı kulp hizası
CZ - Osvětlená rukojet
PL - Podświetlana wnęka na uchwyt
HU - Megvilágított fogantyúprofil
HR - Rasvijetlana rucka traka
SI - Osvetljena ročajna sled
RO - Bandă iluminată

3

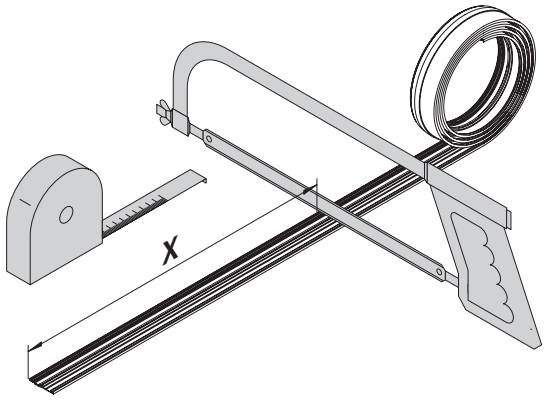

4

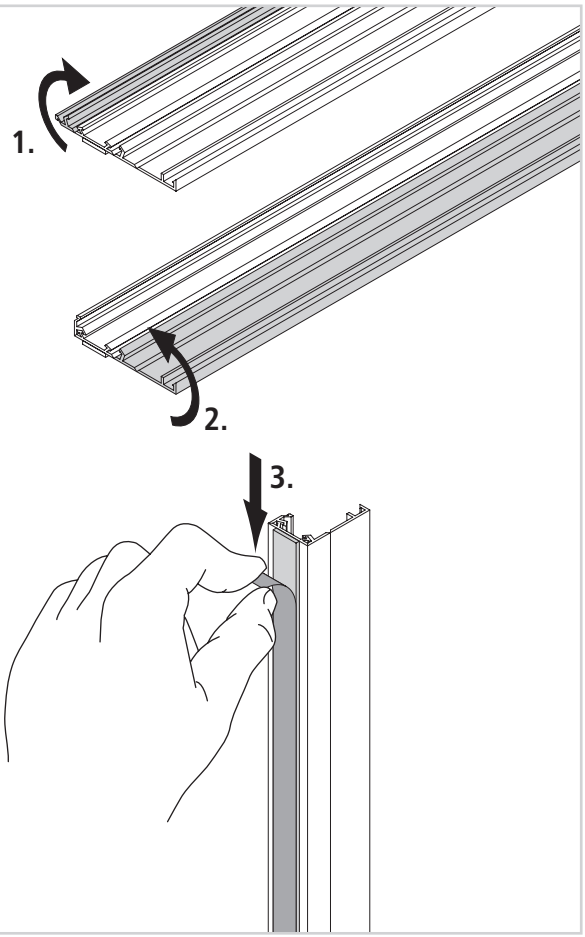

5

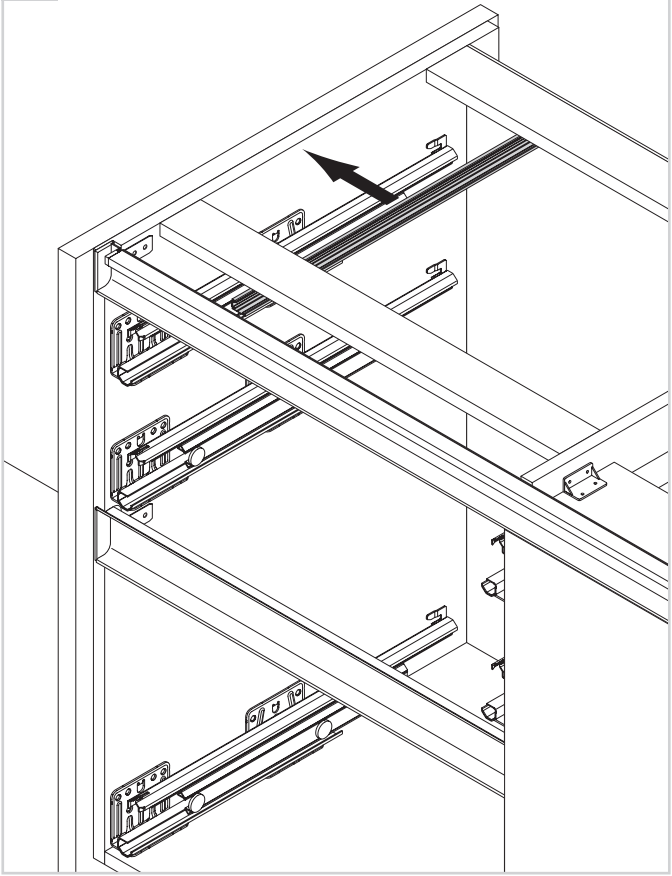

6

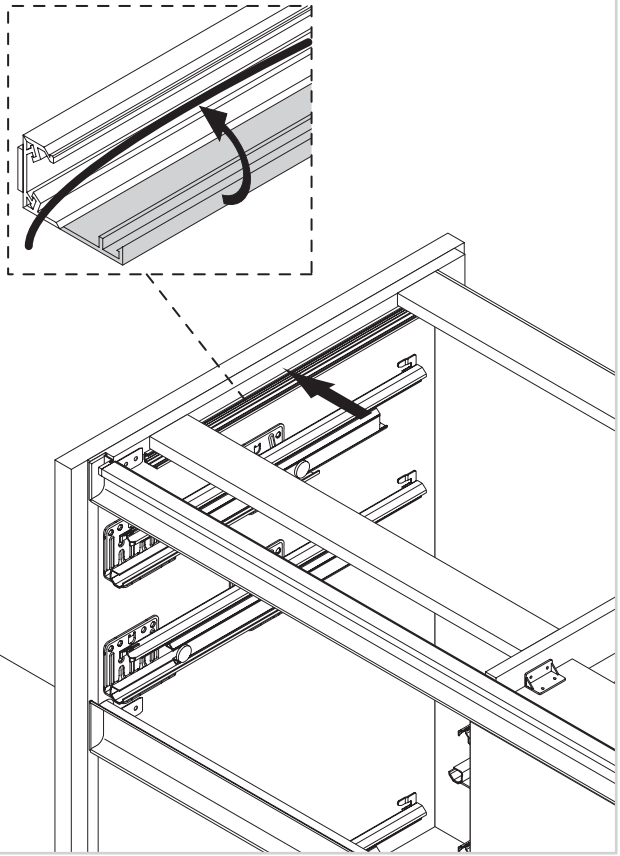

DE - Beleuchtete Griffspur
GB - Illuminated handle line
FR - Profil avec éclairage
NL - Verlichte greeplijn
ES - Gola illuminada
IT - Gola maniglia illuminata
TR - Işıklı kulp hizası
CZ - Osvětlená rukojet
PL - Podświetlana wnęka na uchwyt
HU - Megvilágított fogantyúprofil
HR - Rasvijetlana rucka traka
SI - Osvetljena ročajna sled
RO - Bandă iluminată

7

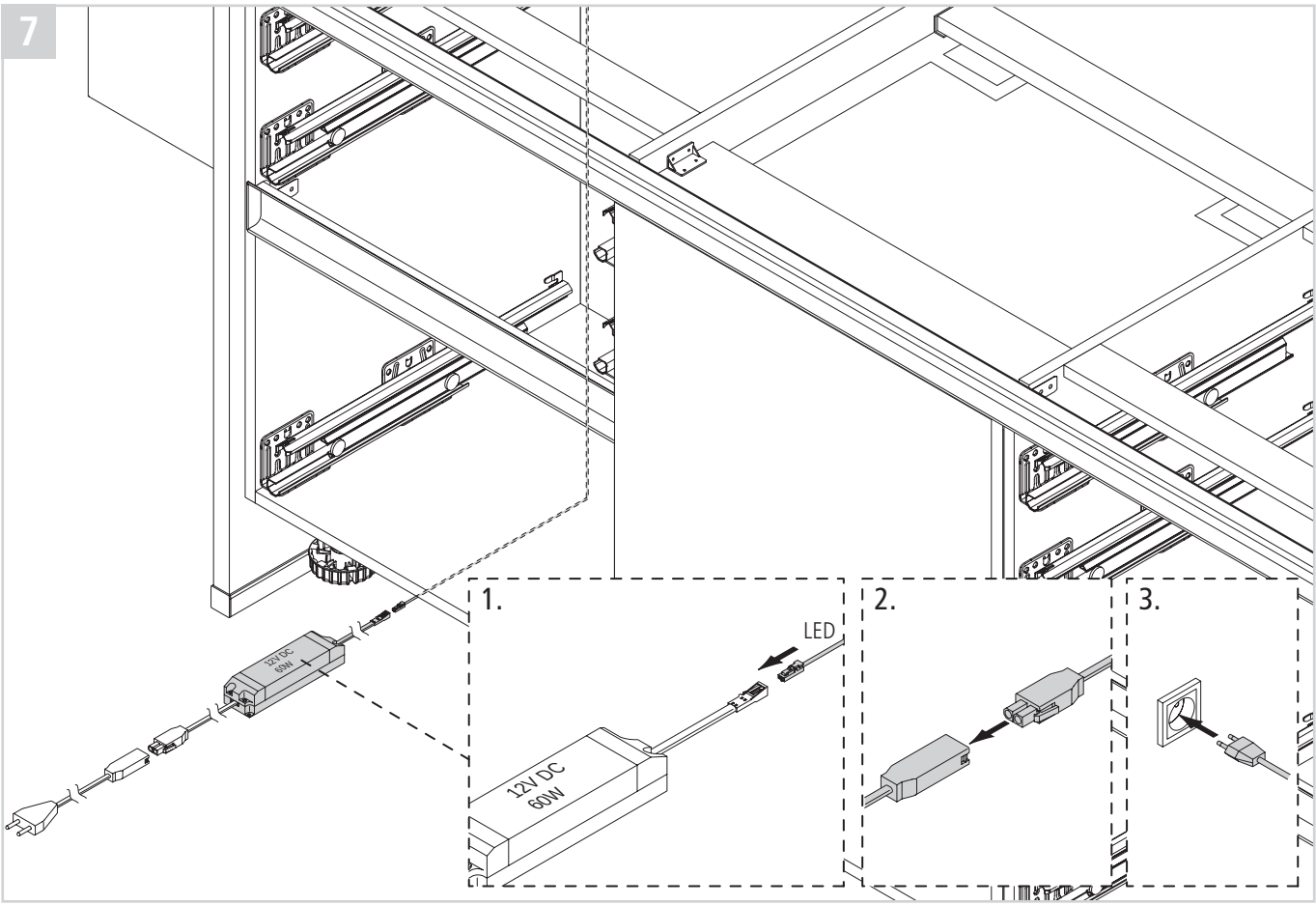

8

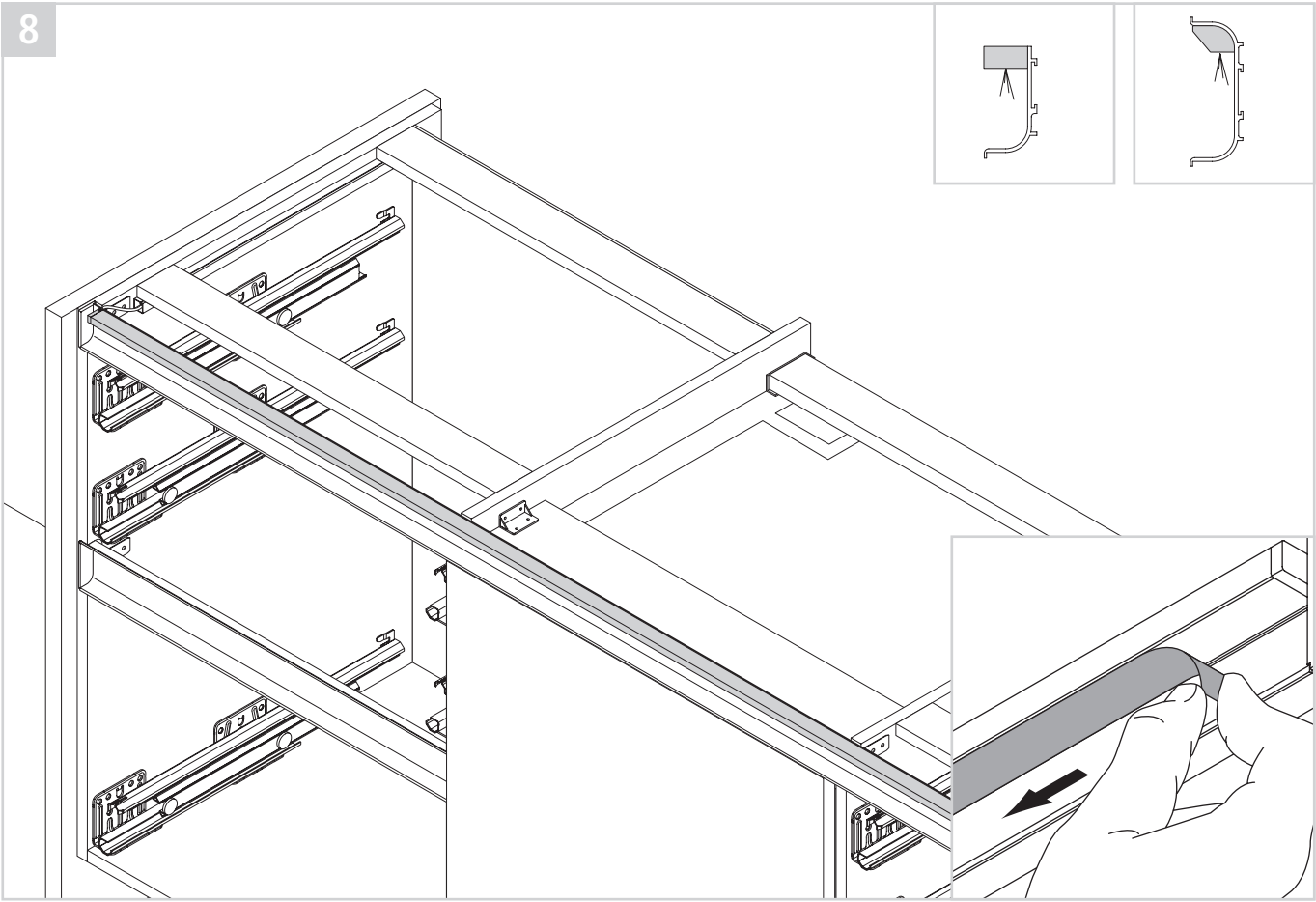

DE - Beleuchtete Griffspur
GB - Illuminated handle line
FR - Profil avec éclairage
NL - Verlichte greeplijn
ES - Gola illuminada
IT - Gola maniglia illuminata
TR - Işıklı kulp hizası
CZ - Osvětlená rukojet
PL - Podświetlana wnęka na uchwyt
HU - Megvilágított fogantyúprofil
HR - Rasvijetlana rucka traka
SI - Osvetljena ročajna sled
RO - Bandă iluminată

9

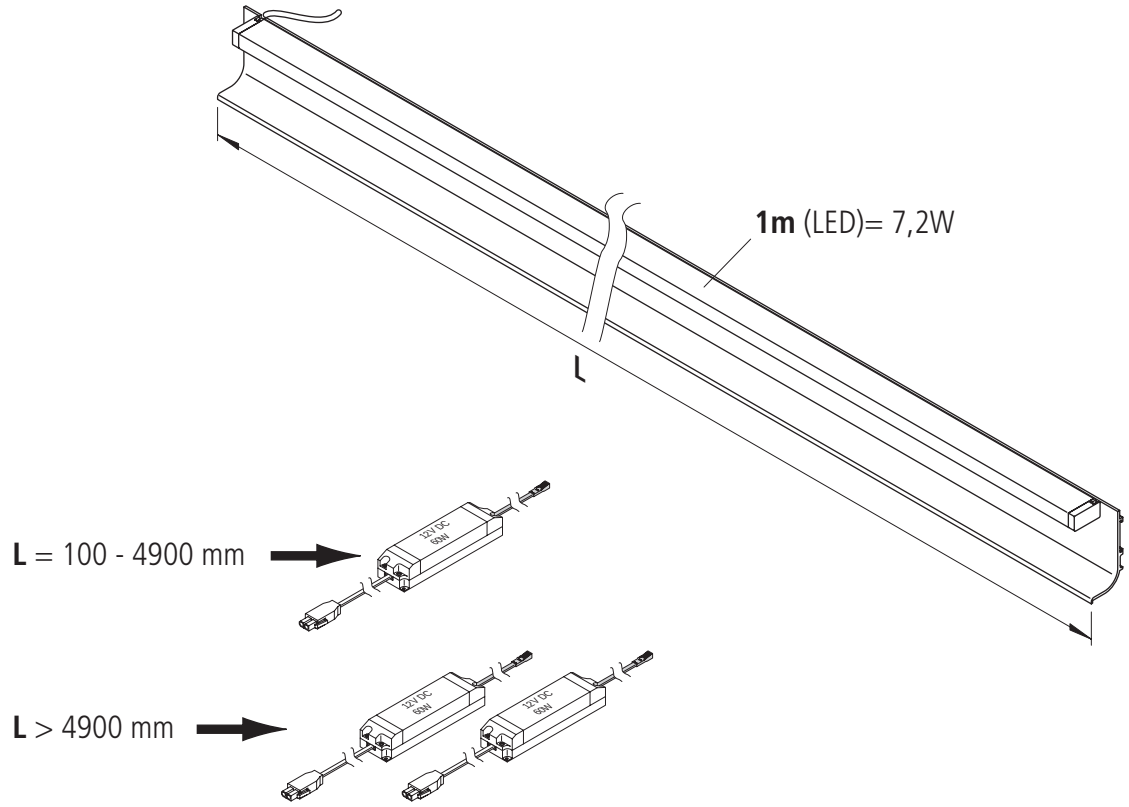

10

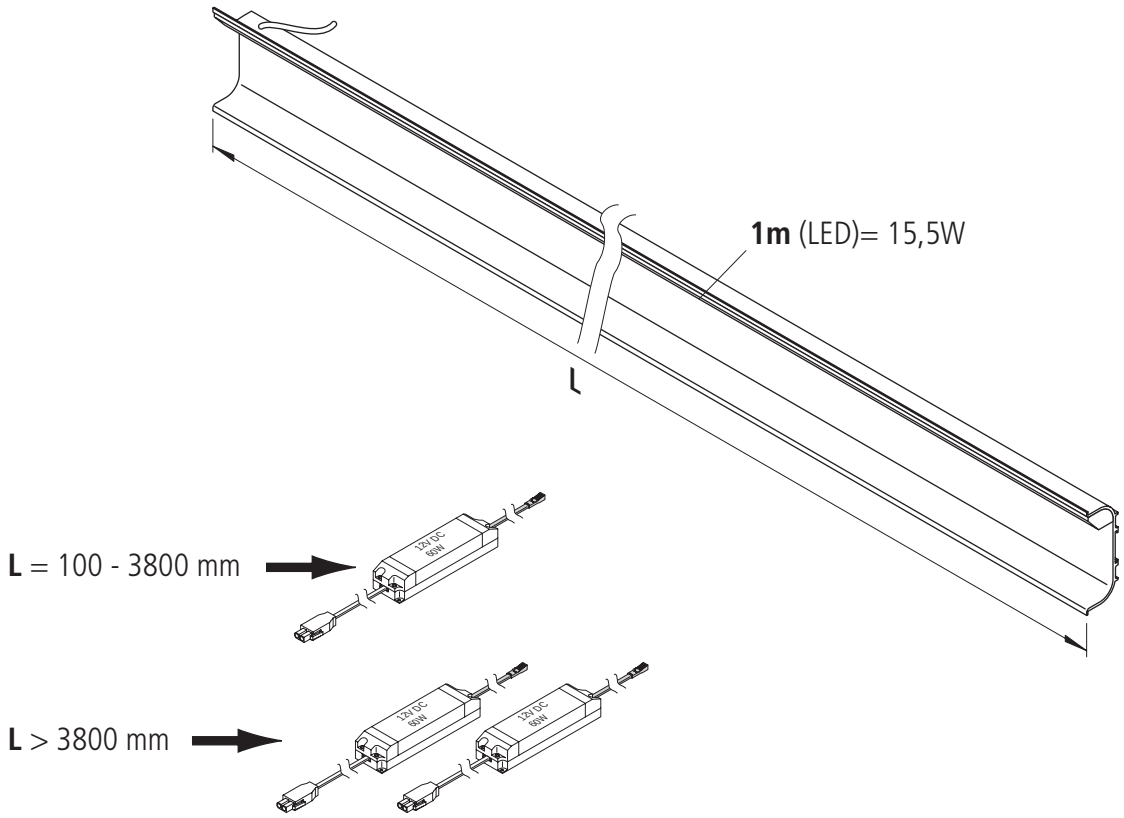

DE - Funktionswange
GB - Wrap-around end panel
FR - Joue fonctionnelle
NL - Functionele stollenwand
ES - Costado funcional
IT - Spalla funzionale
TR - Fonksiyonel yanak
CZ - Funkční bočnice
PL - Funkcyjny panel okalający
HU - Funkcionális oldallap
HR - Funkcijska stranica
SI - Funkcijska stranica
RO - Placă laterală funcțională

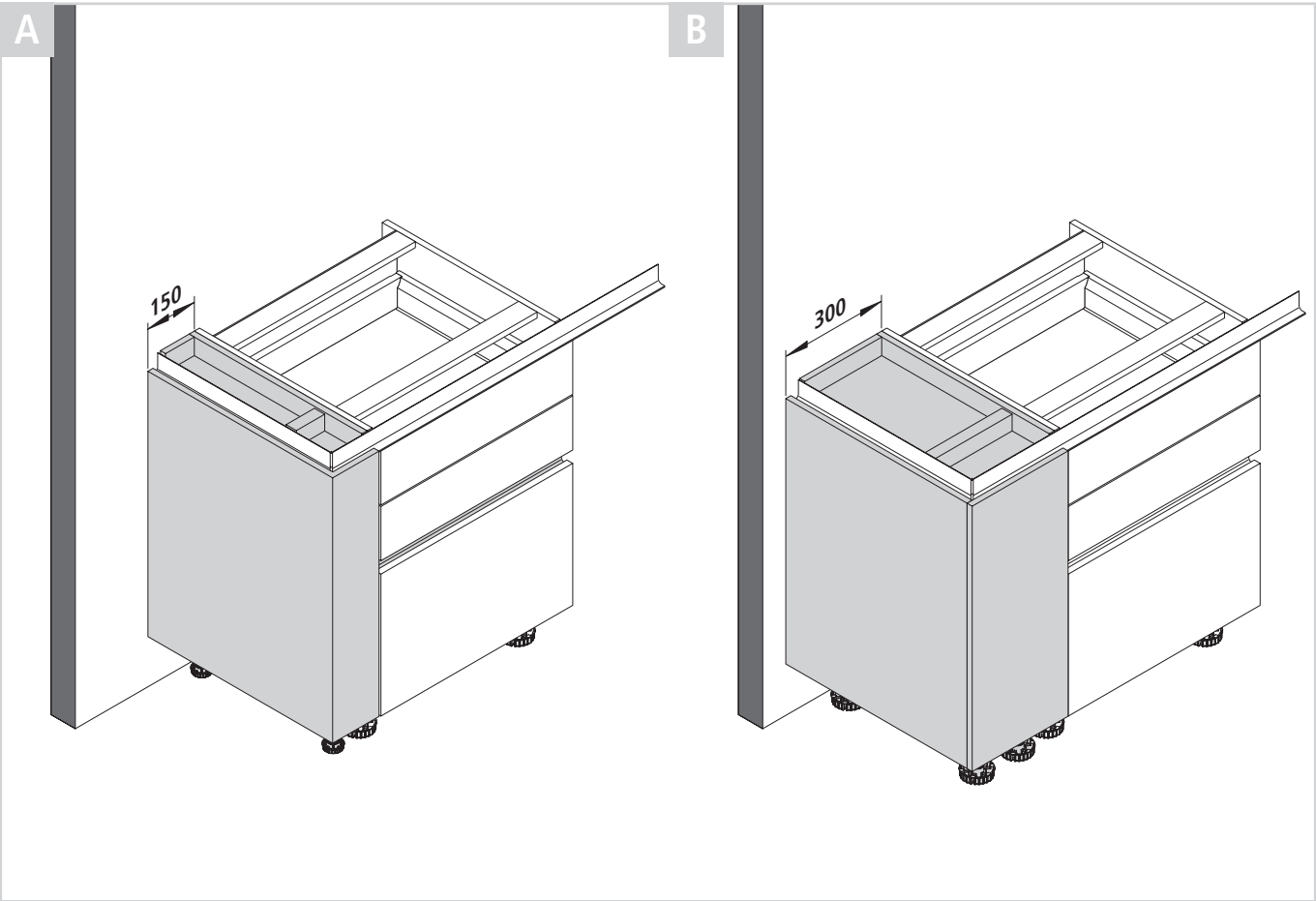

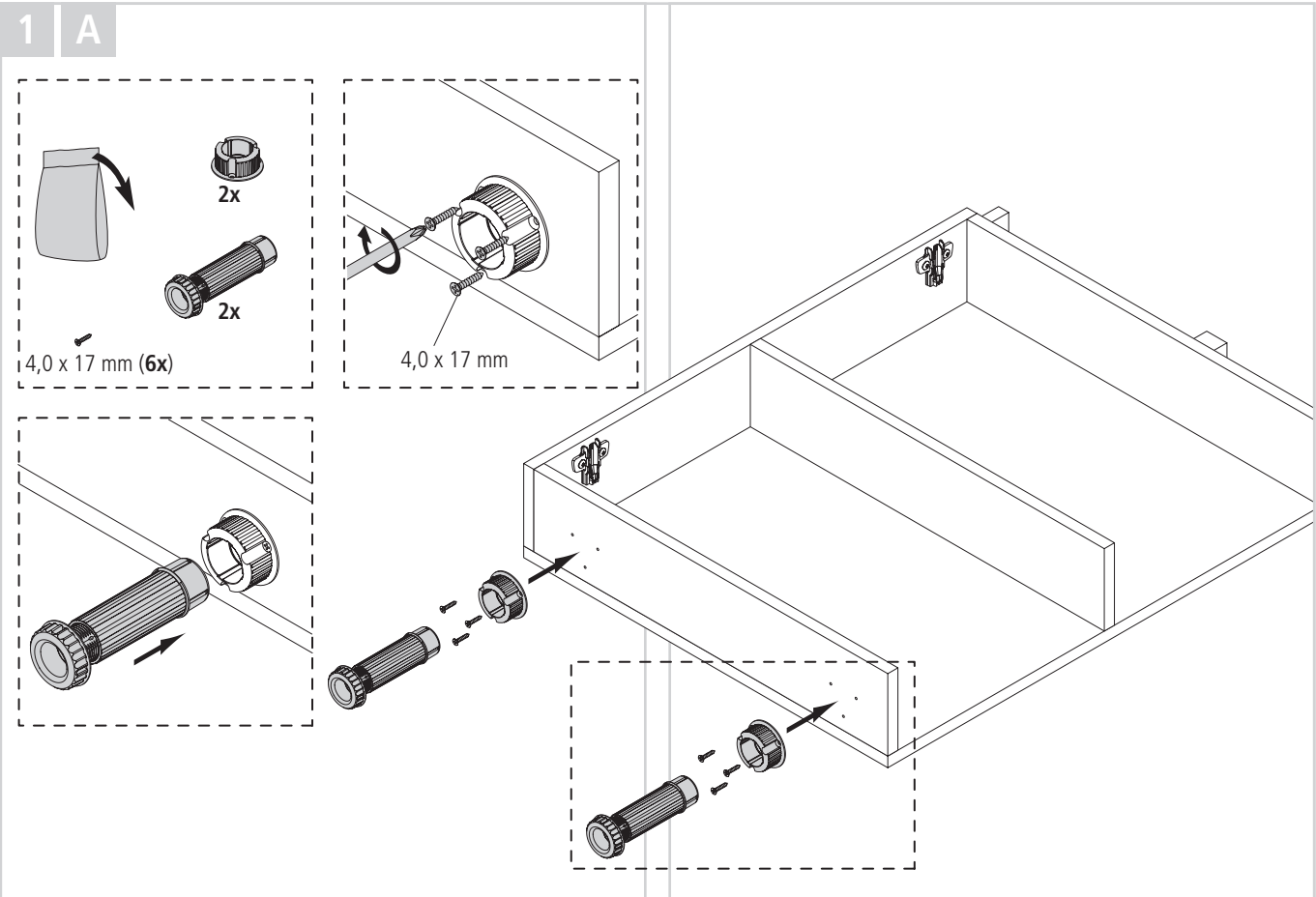

DE - Funktionswange
GB - Wrap-around end panel
FR - Joue fonctionnelle
NL - Functionele stollenwand
ES - Costado funcional
IT - Spalla funzionale
TR - Fonksiyonel yanak
CZ - Funkční bočnice
PL - Funkcyjny panel okalający
HU - Funkcionális oldallap
HR - Funkcijska stranica
SI - Funkcijska stranica
RO - Placă laterală funcțională

1 B

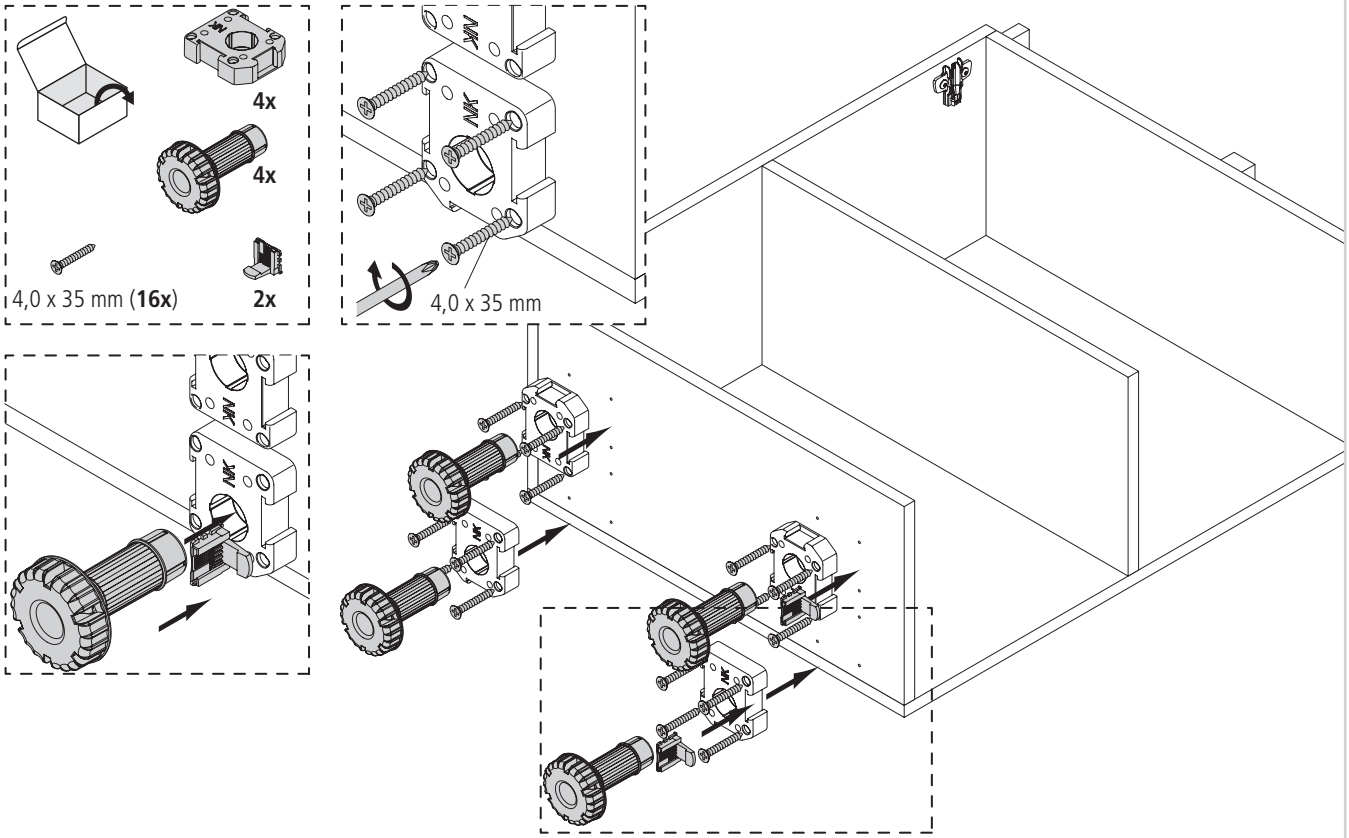

2 A B

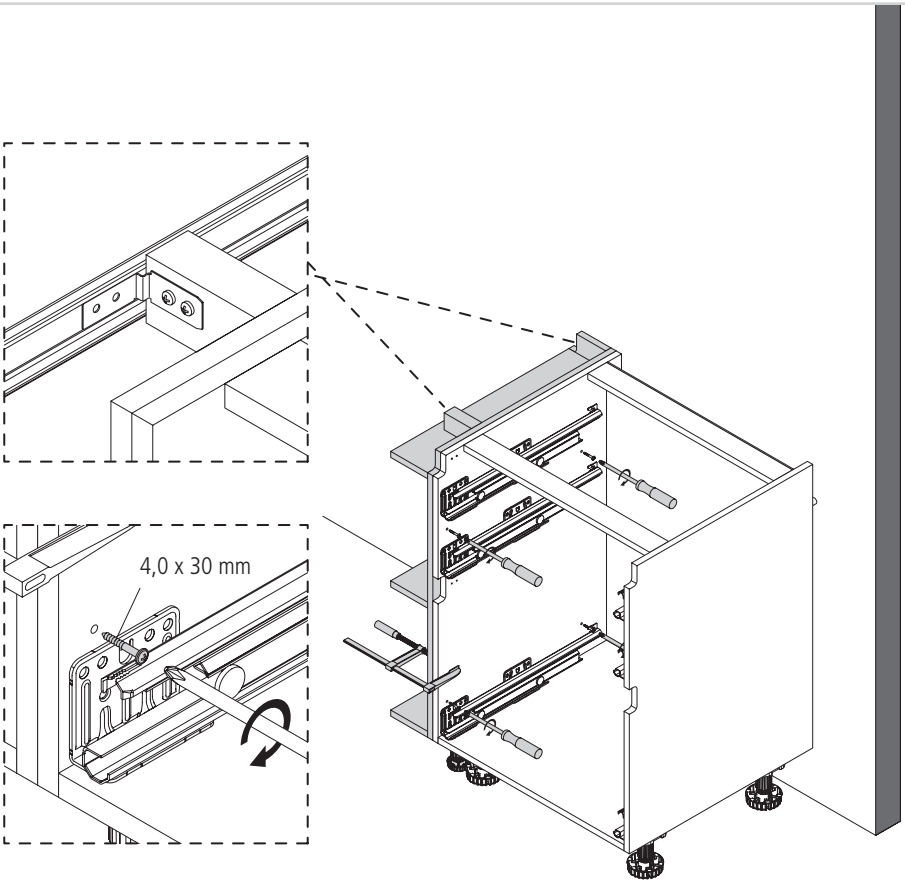

DE - Seitenverkleidung
GB - Side cladding
FR - Habillage latéral
NL - Zijwandbekleding
ES - Revestimiento lateral
IT - Rivestimento laterale
TR - Kenar kaplaması
CZ - Boční obložení
PL - Okładzina boczna
HU - Oldalfal borítás
HR - Bočna oplata
SI - Stranska obloga
RO - Mască laterală

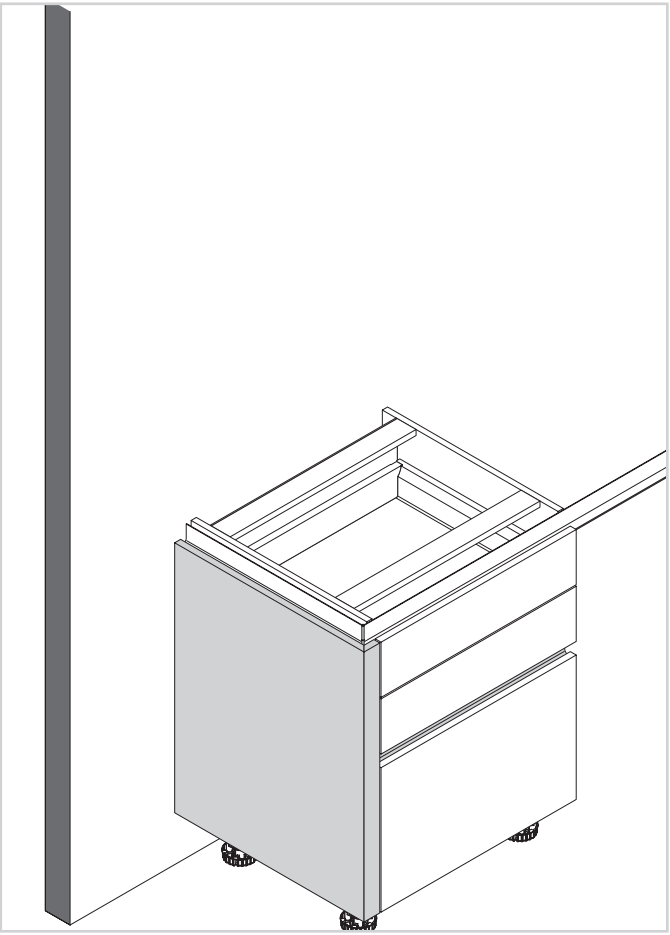

1

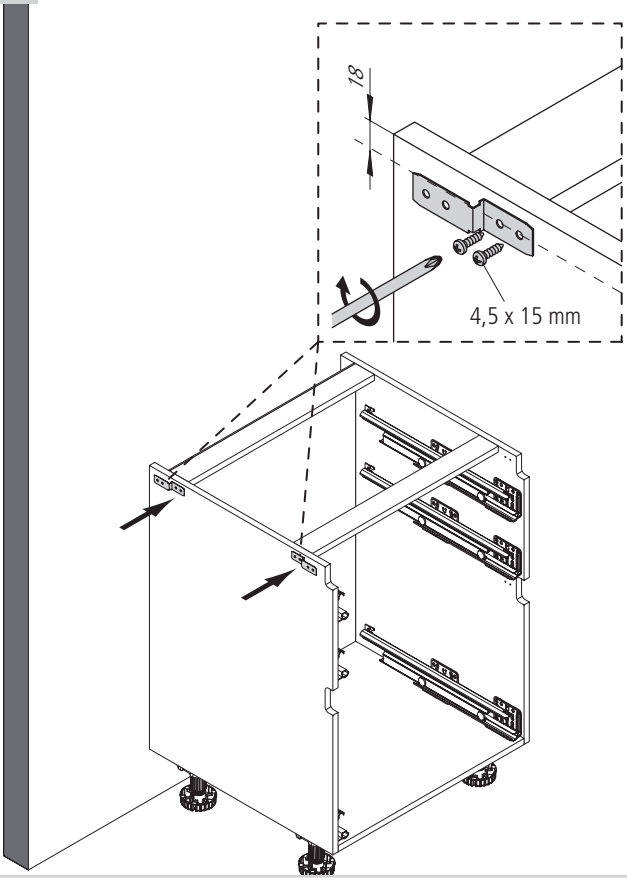

2

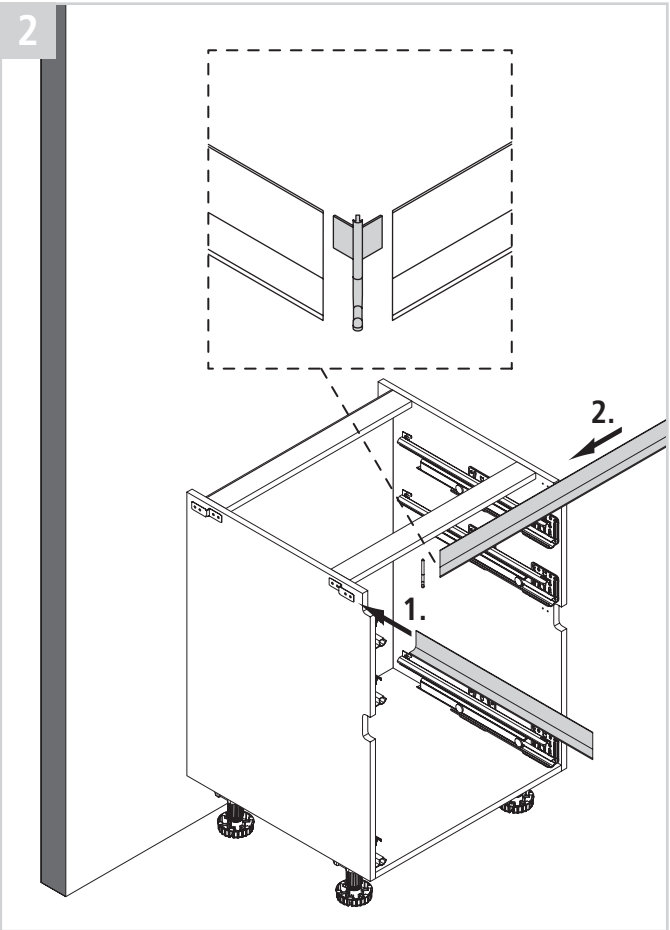

3

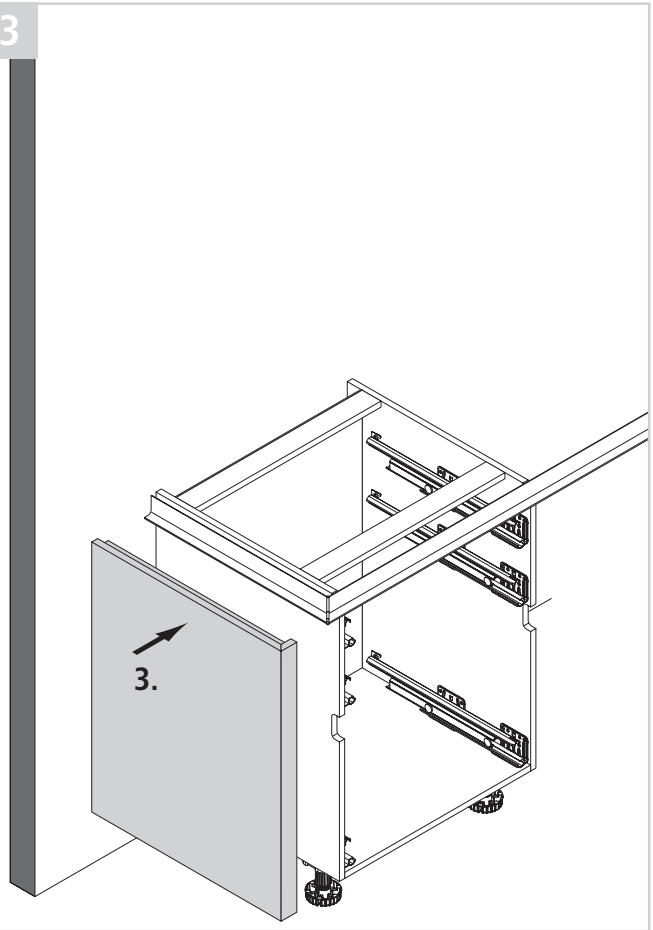

DE - Seitenverkleidung
GB - Side cladding
FR - Habillage latéral
NL - Zijwandbekleding
ES - Revestimiento lateral
IT - Rivestimento laterale
TR - Kenar kaplaması
CZ - Boční obložení
PL - Okładzina boczna
HU - Oldalfal borítás
HR - Bočna oplata
SI - Stranska obloga
RO - Mască laterală

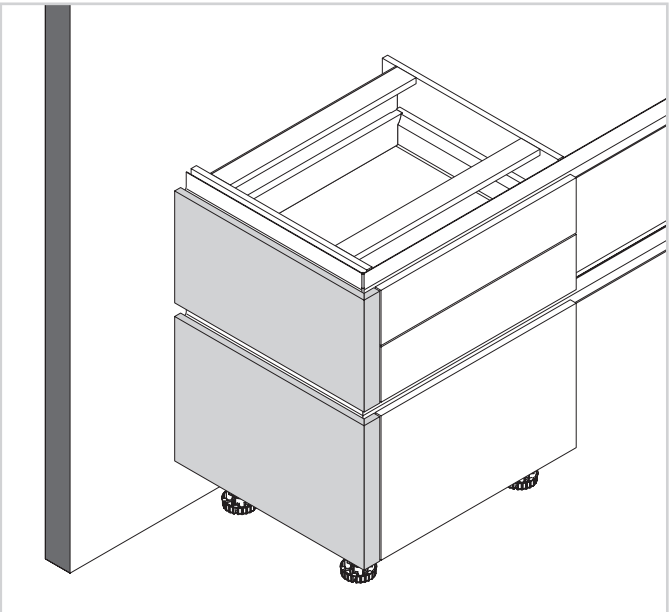

1

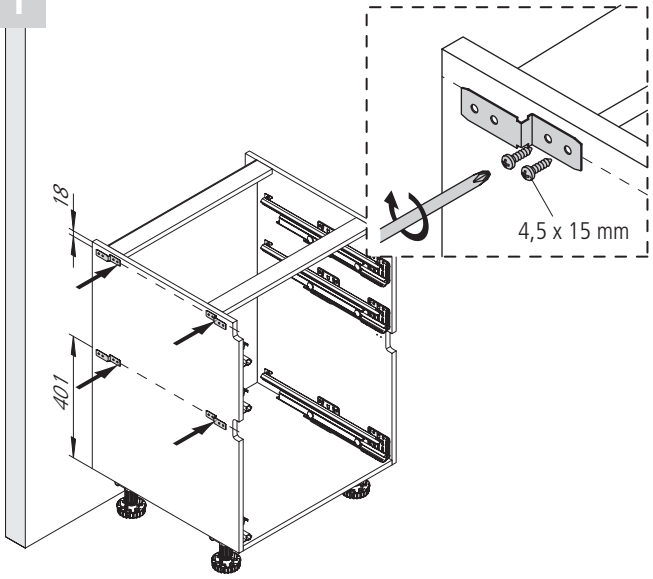

2

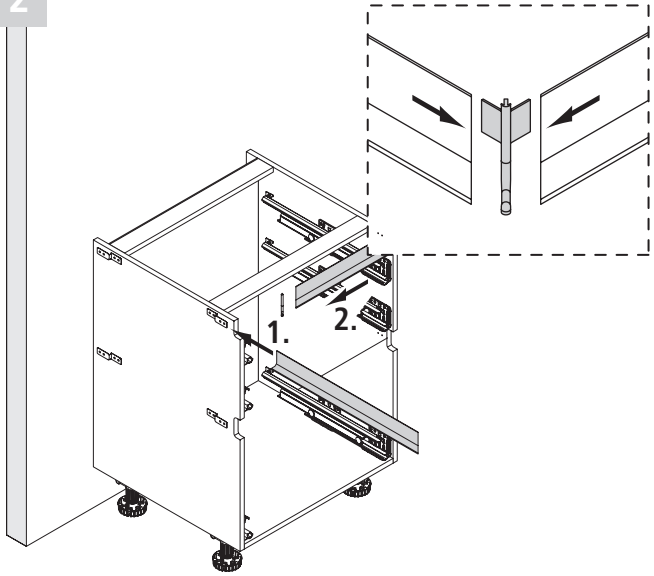

3

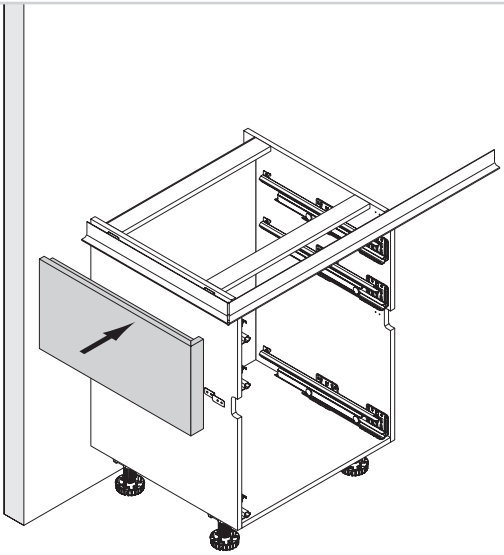

4

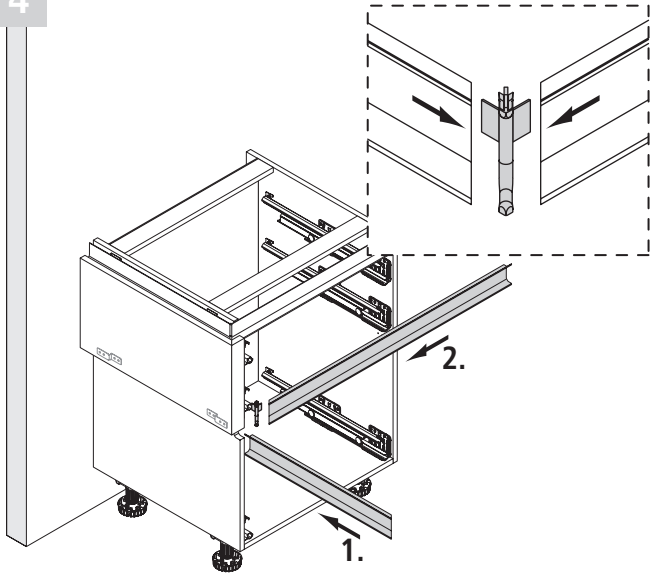

5

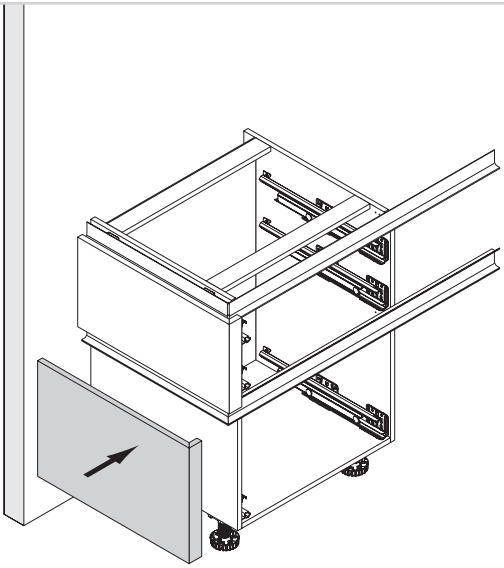

DE - Seitenverkleidung
GB - Side cladding
FR - Habillage latéral
NL - Zijwandbekleding
ES - Revestimiento lateral
IT - Rivestimento laterale
TR - Kenar kaplaması
CZ - Boční obložení
PL - Okładzina boczna
HU - Oldalfal borítás
HR - Bočna oplata
SI - Stranska obloga
RO - Mască laterală

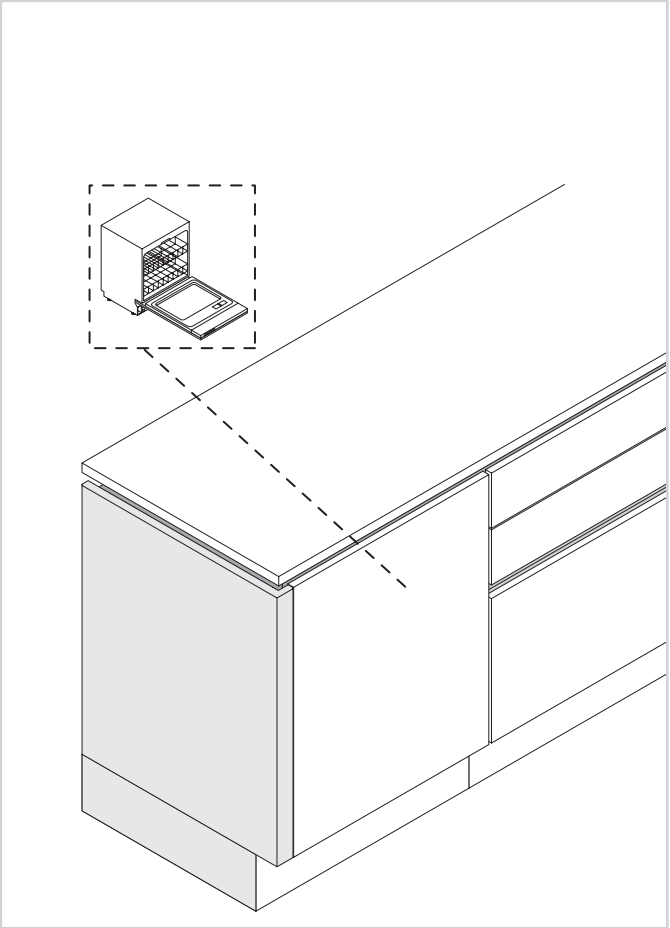

1

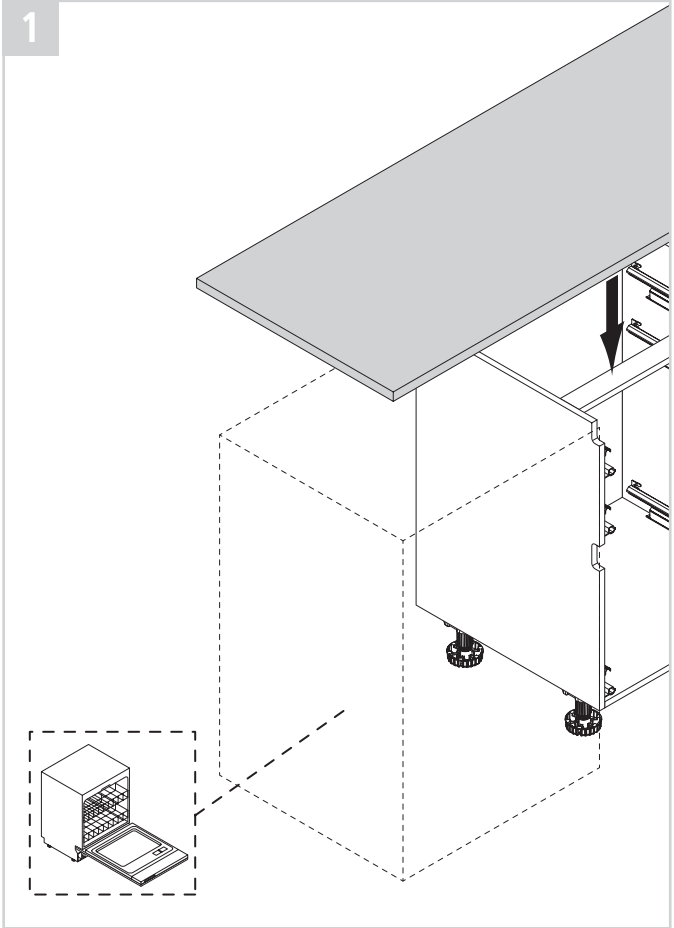

2

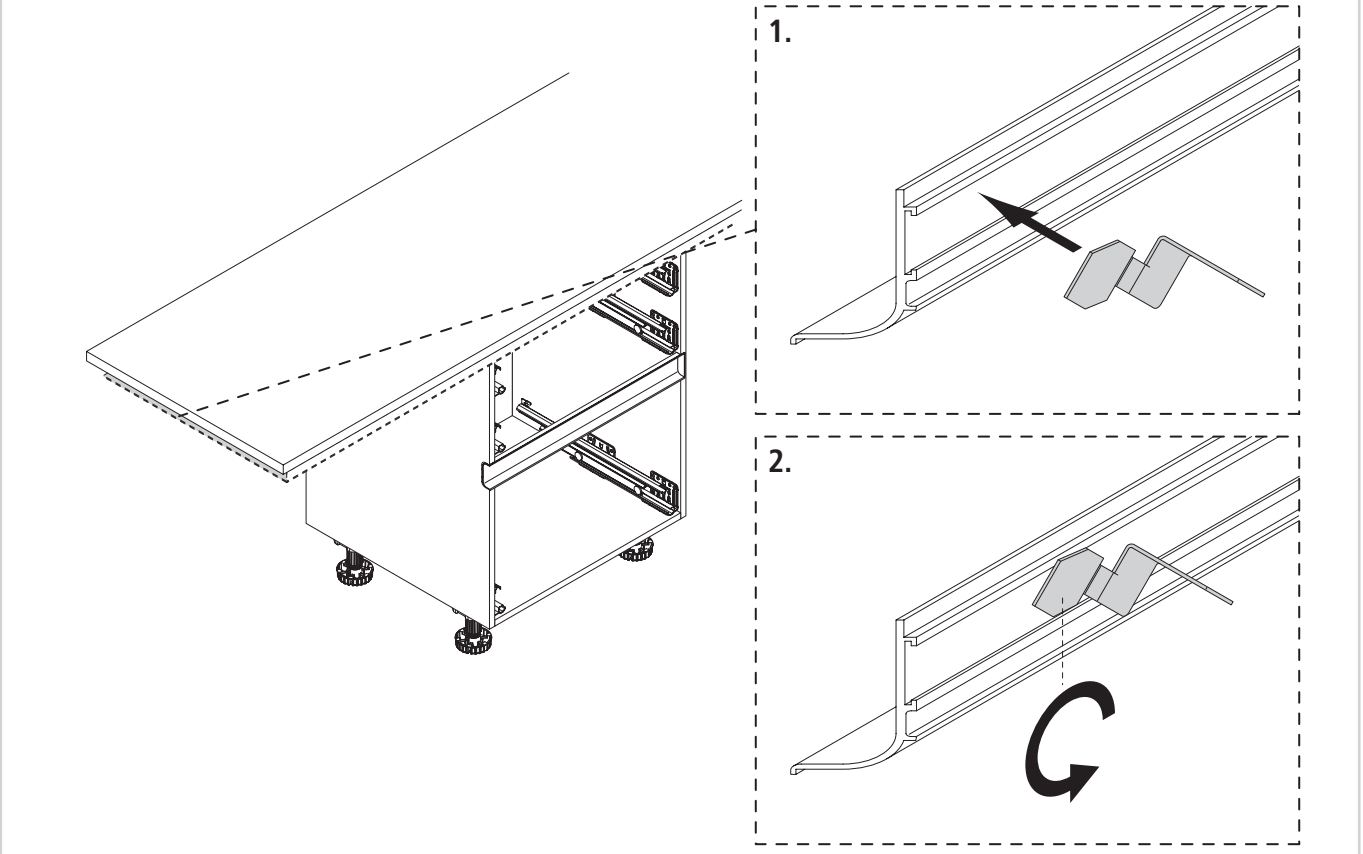

DE - Seitenverkleidung
GB - Side cladding
FR - Habillage latéral
NL - Zijwandbekleding
ES - Revestimiento lateral
IT - Rivestimento laterale
TR - Kenar kaplaması
CZ - Boční obložení
PL - Okładzina boczna
HU - Oldalfal borítás
HR - Bočna oplata
SI - Stranska obloga
RO - Mască laterală

3

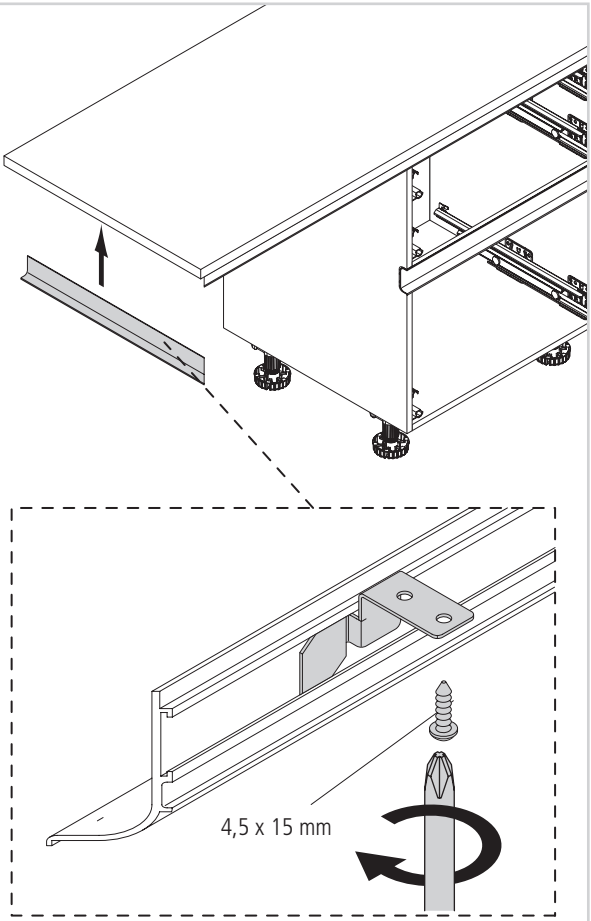

4

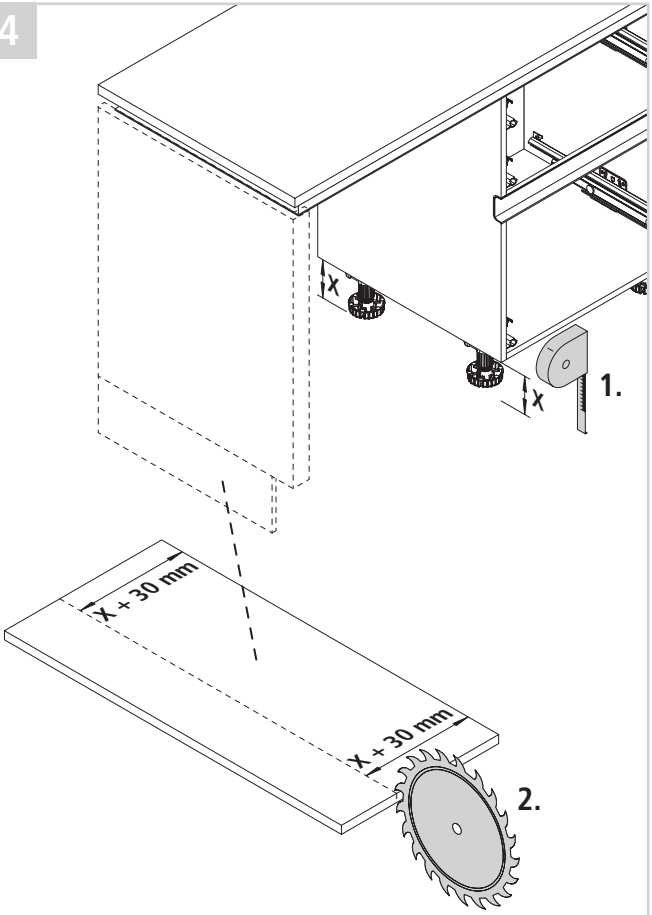

5

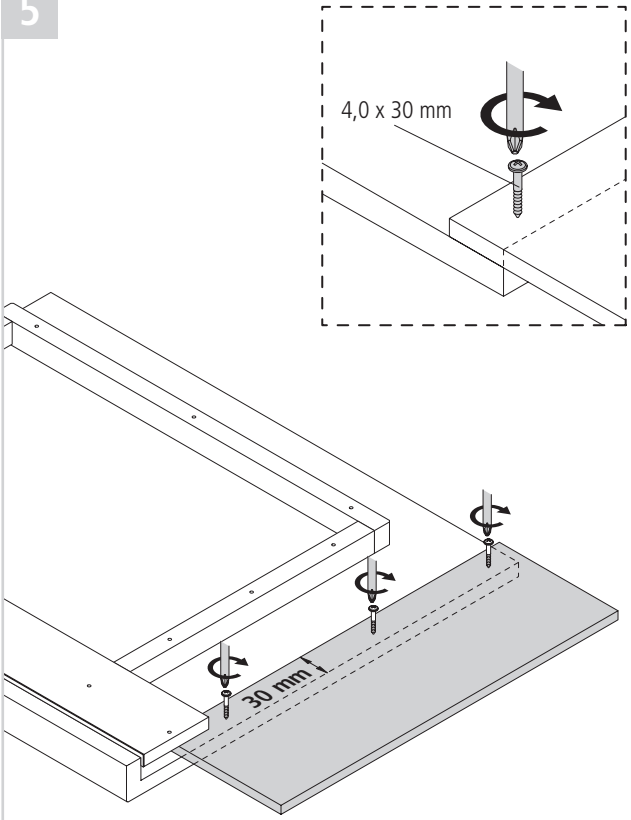

6

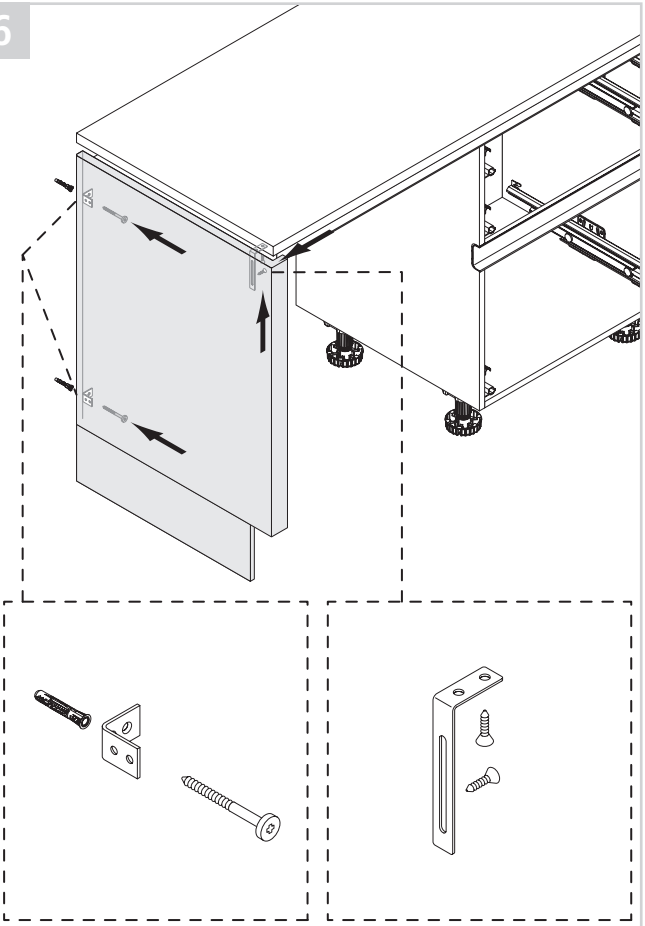

DE - Rückwandverkleidung
GB - Back cladding
FR - Habillage arrière
NL - Achterwandbekleding
ES - Revestimiento trasero
IT - Rivestimento posteriore
TR - Arka pano kaplaması
CZ - Obložení zadní stěny
PL - Okładzina ścianki tylnej
HU - Hátfal-borítás
HR - Oplata stražnje stijenke
SI - Obloga hrbtne stene
RO - Mască perete posterior

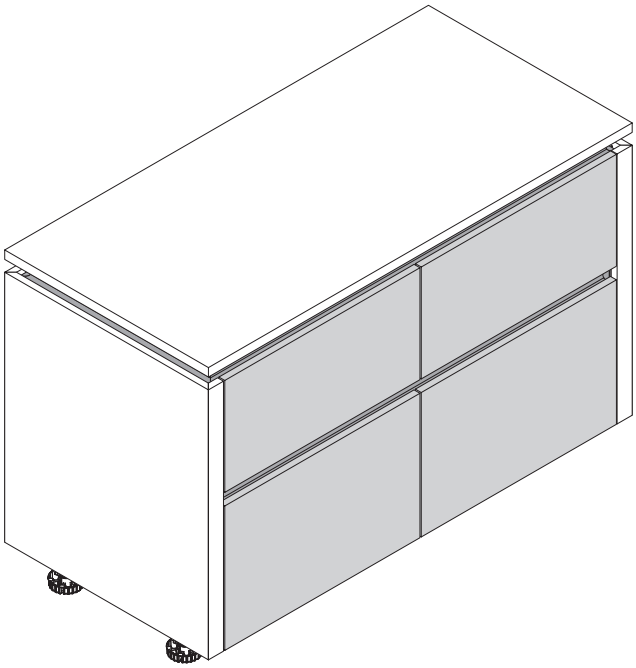

1

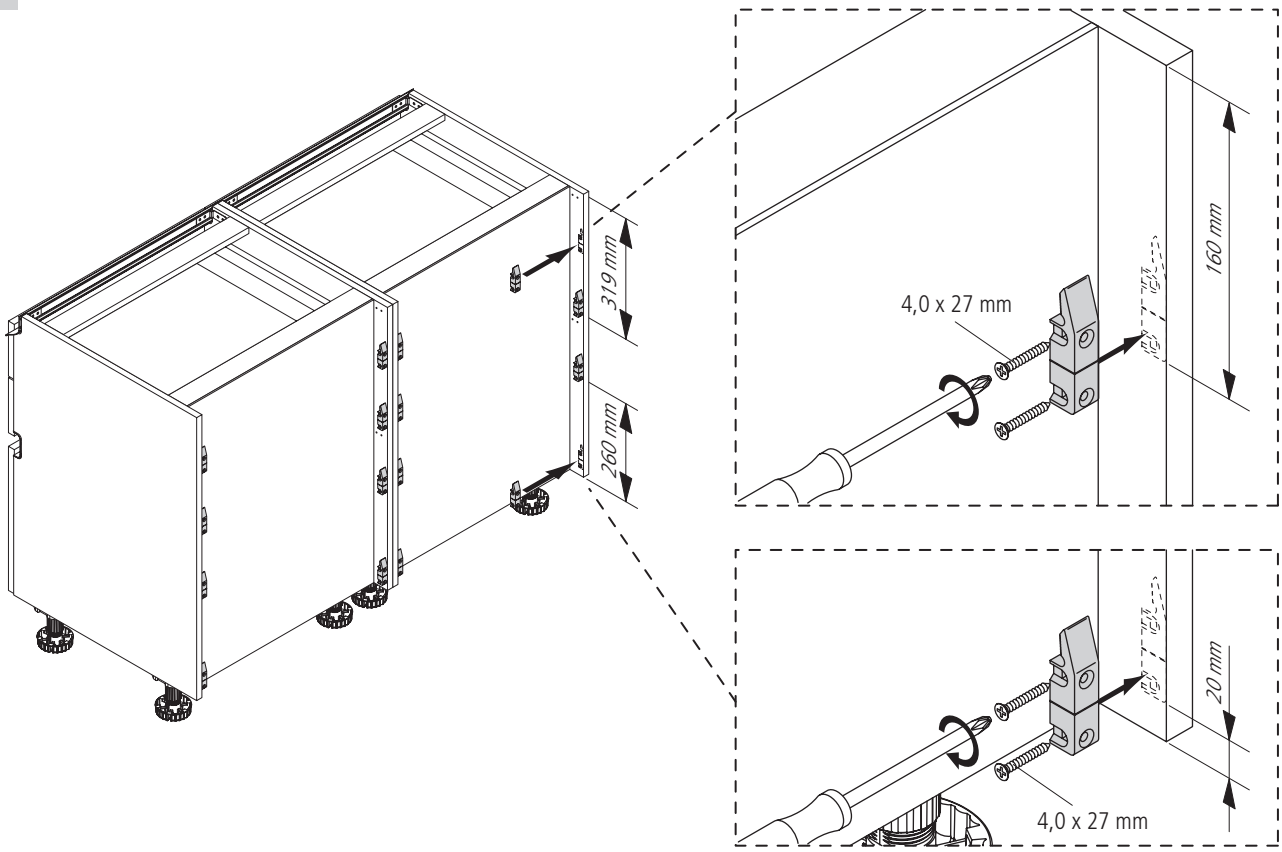

DE - Rückwandverkleidung
GB - Back cladding
FR - Habillage arrière
NL - Achterwandbekleding
ES - Revestimiento trasero
IT - Rivestimento posteriore
TR - Arka pano kaplaması
CZ - Obložení zadní stěny
PL - Okładzina ścianki tylnej
HU - Hátfal-borítás
HR - Oplata stražnje stijenke
SI - Obloga hrbtne stene
RO - Mască perete posterior

2

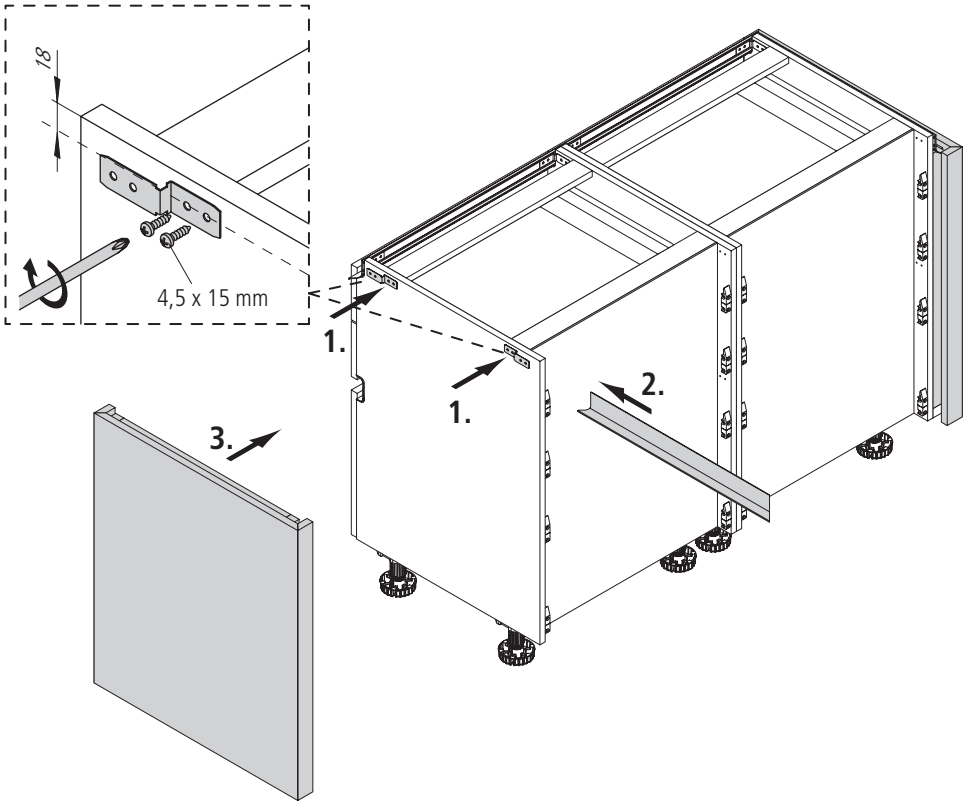

3

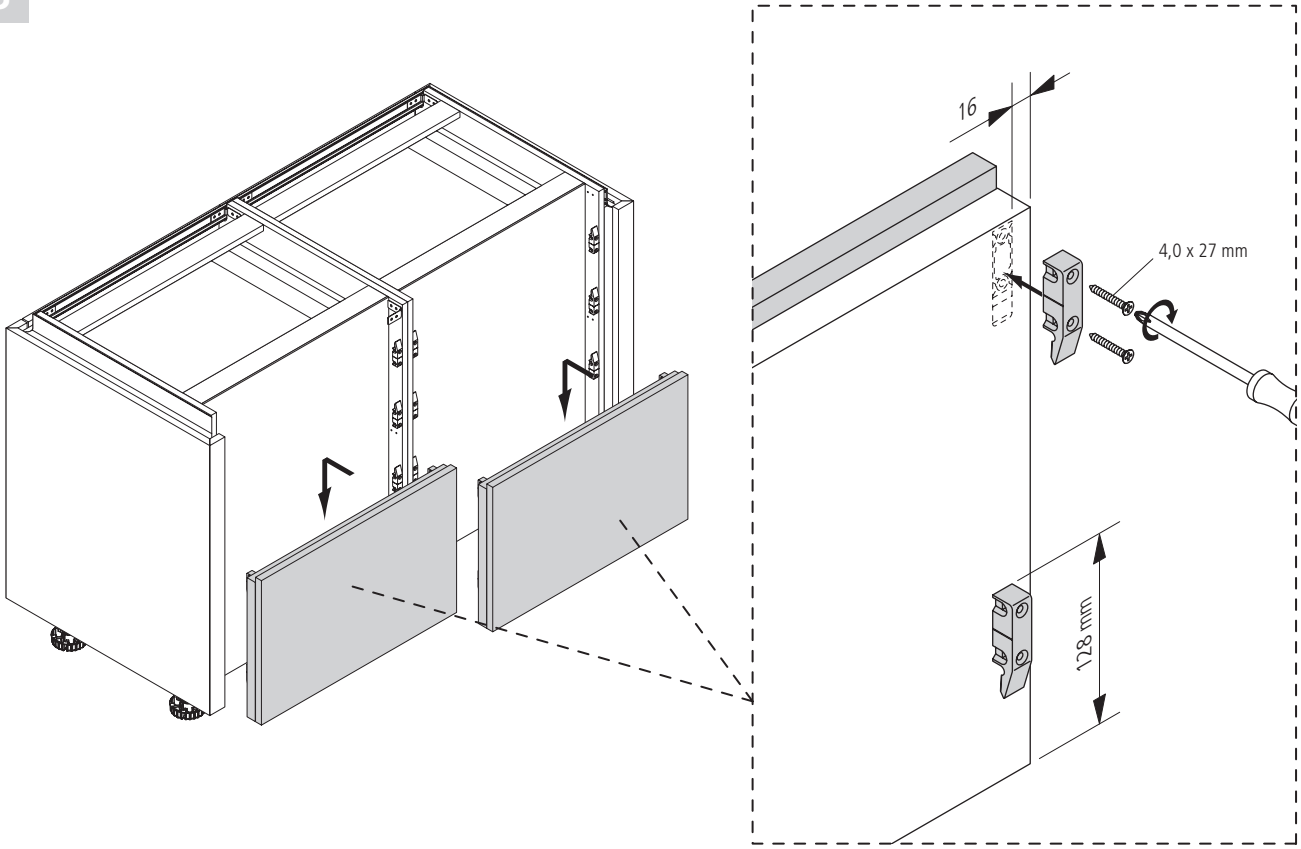

DE - Rückwandverkleidung
GB - Back cladding
FR - Habillage arrière
NL - Achterwandbekleding
ES - Revestimiento trasero
IT - Rivestimento posteriore
TR - Arka pano kaplaması
CZ - Obložení zadní stěny
PL - Okładzina ścianki tylnej
HU - Hátfal-borítás
HR - Oplata stražnje stijenke
SI - Obloga hrbtne stene
RO - Mască perete posterior

4

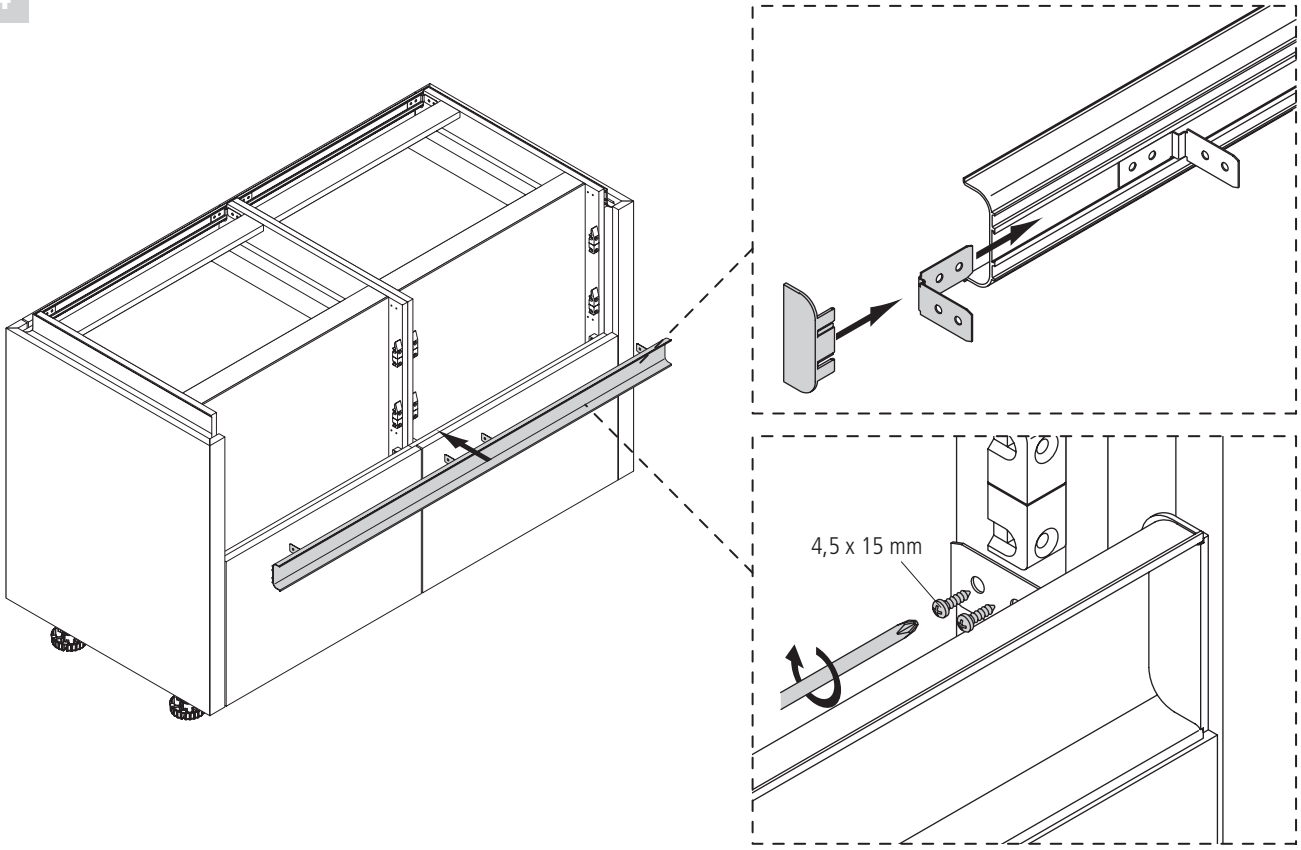

5

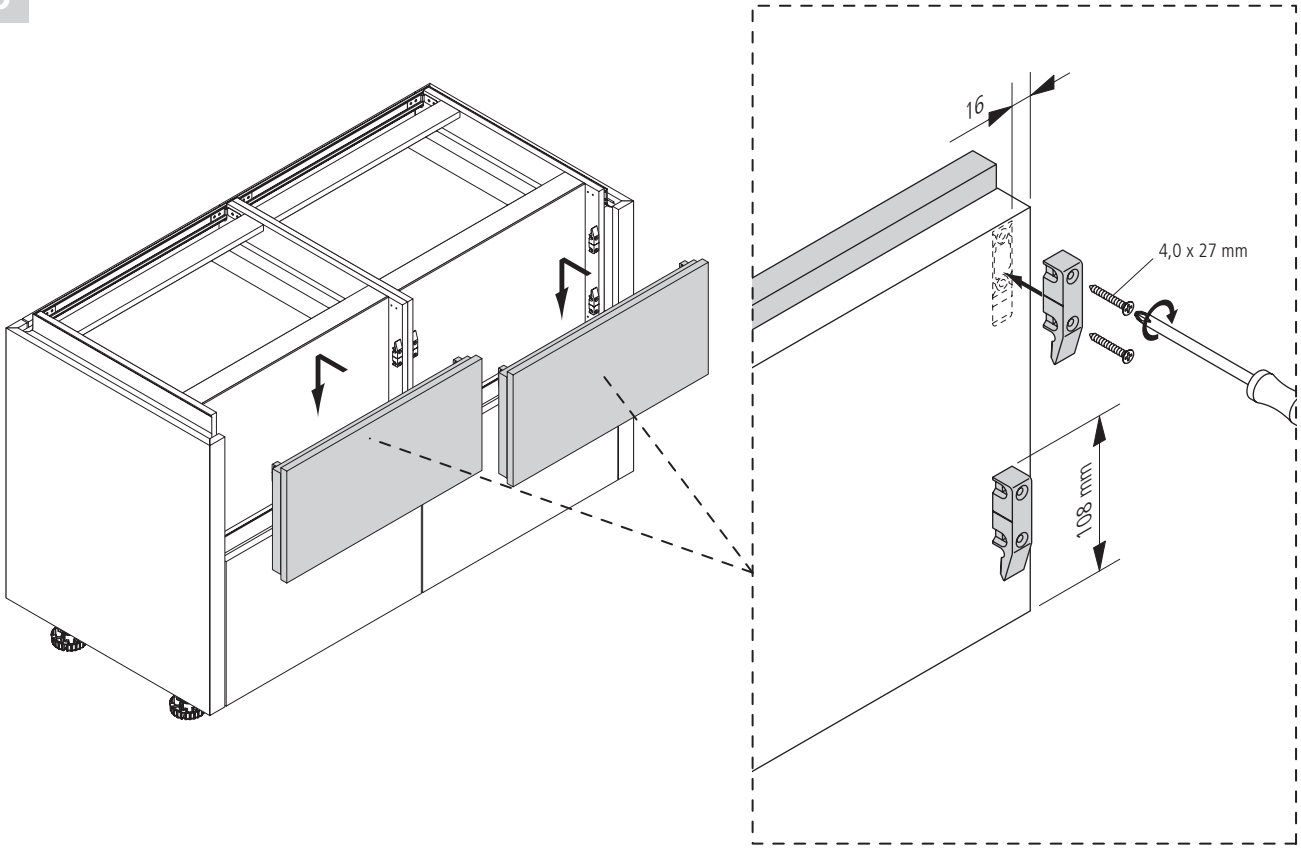

DE - Rückwandverkleidung
GB - Back cladding
FR - Habillage arrière
NL - Achterwandbekleding
ES - Revestimiento trasero
IT - Rivestimento posteriore
TR - Arka pano kaplaması
CZ - Obložení zadní stěny
PL - Okładzina ścianki tylnej
HU - Hátfal-borítás
HR - Oplata stražnje stijenke
SI - Obloga hrbtne stene
RO - Mască perete posterior

6

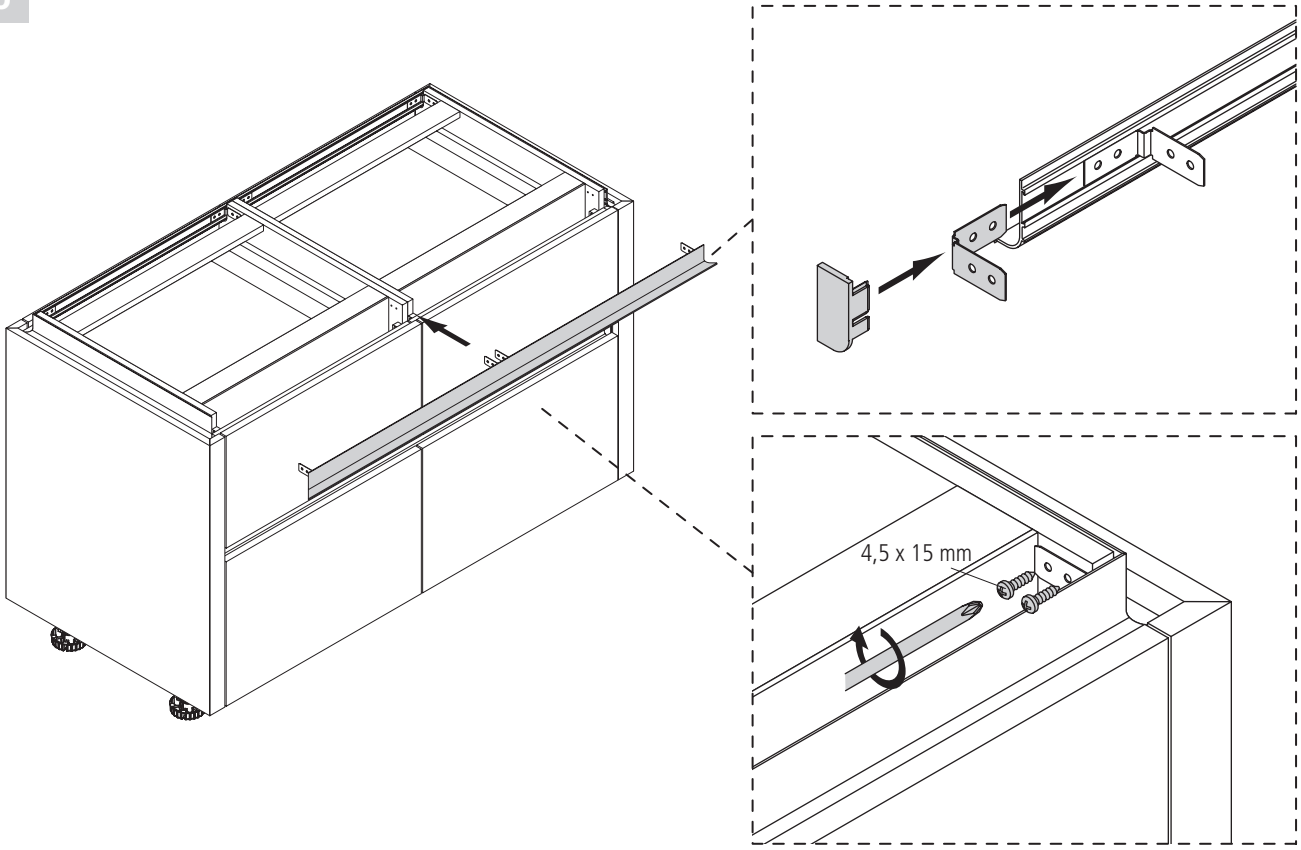

7

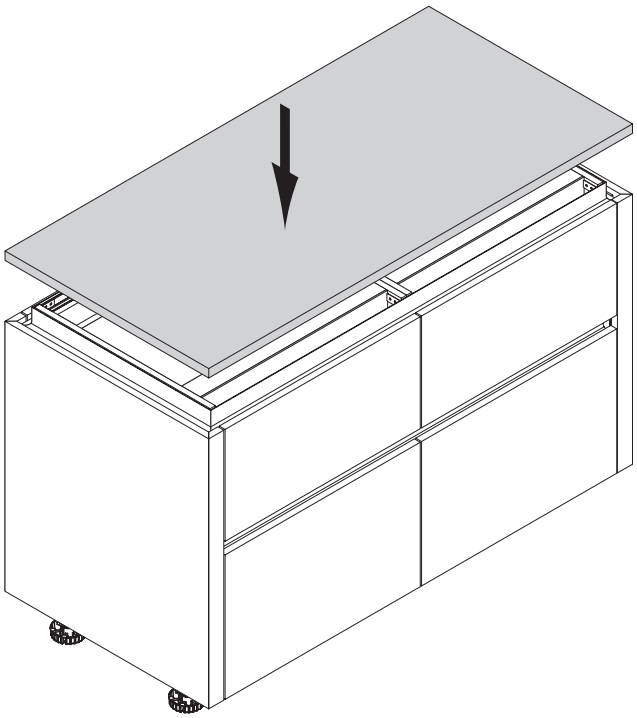

DE - Unterschrank-Ecke
GB - Corner base unit
FR - Armoire basse d'angle
NL - Hoekonderkast
ES - Armario bajo de rincón
IT - Base angolo
TR - Alt köşe dolabı
CZ - Spodní skříňka, roh
PL - Szafka dolna narożna
HU - Sarok alsószekrény
HR - Kutni donji ormarić
SI - Kotna spodnja omara
RO - Dulap inferior colț

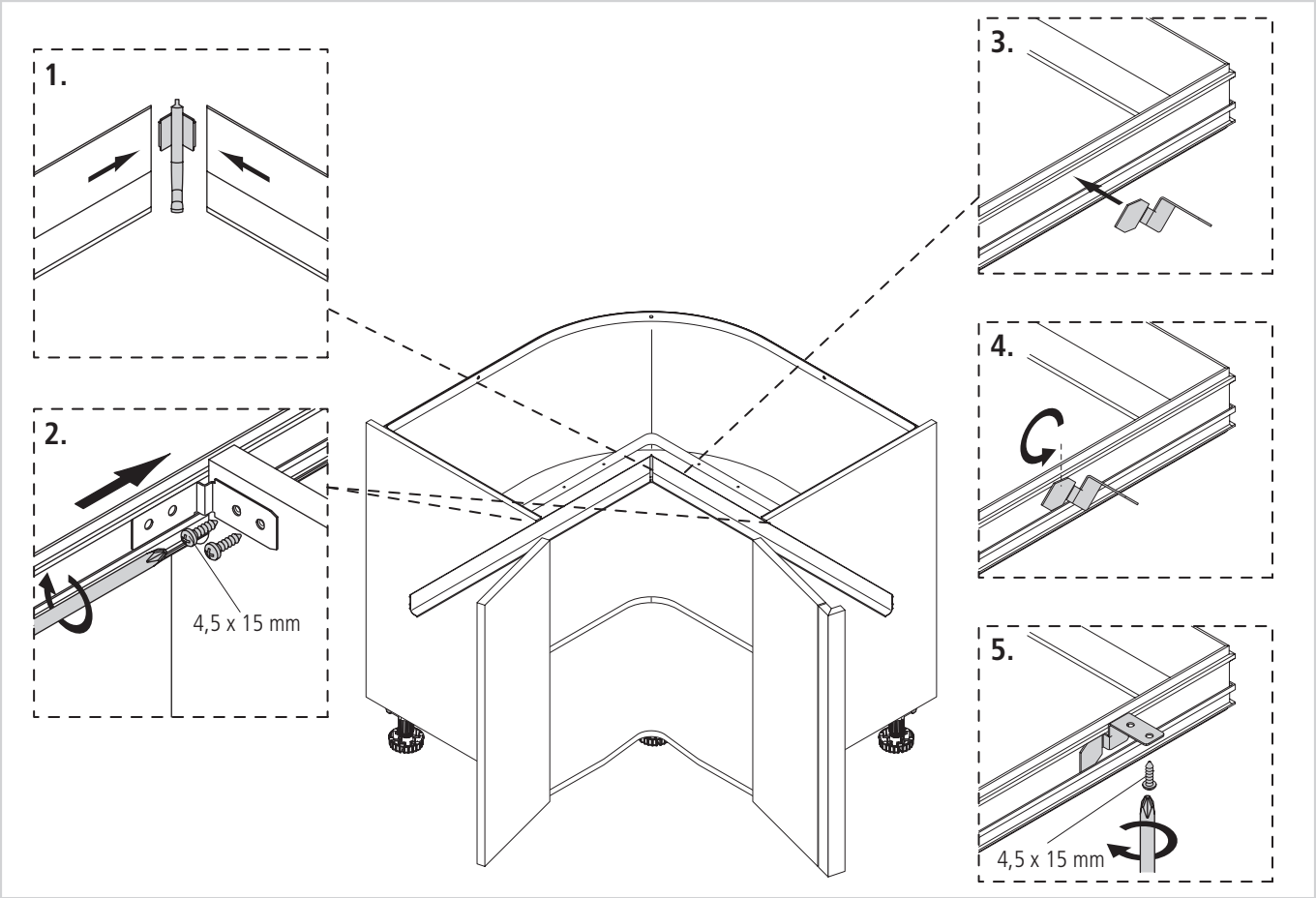

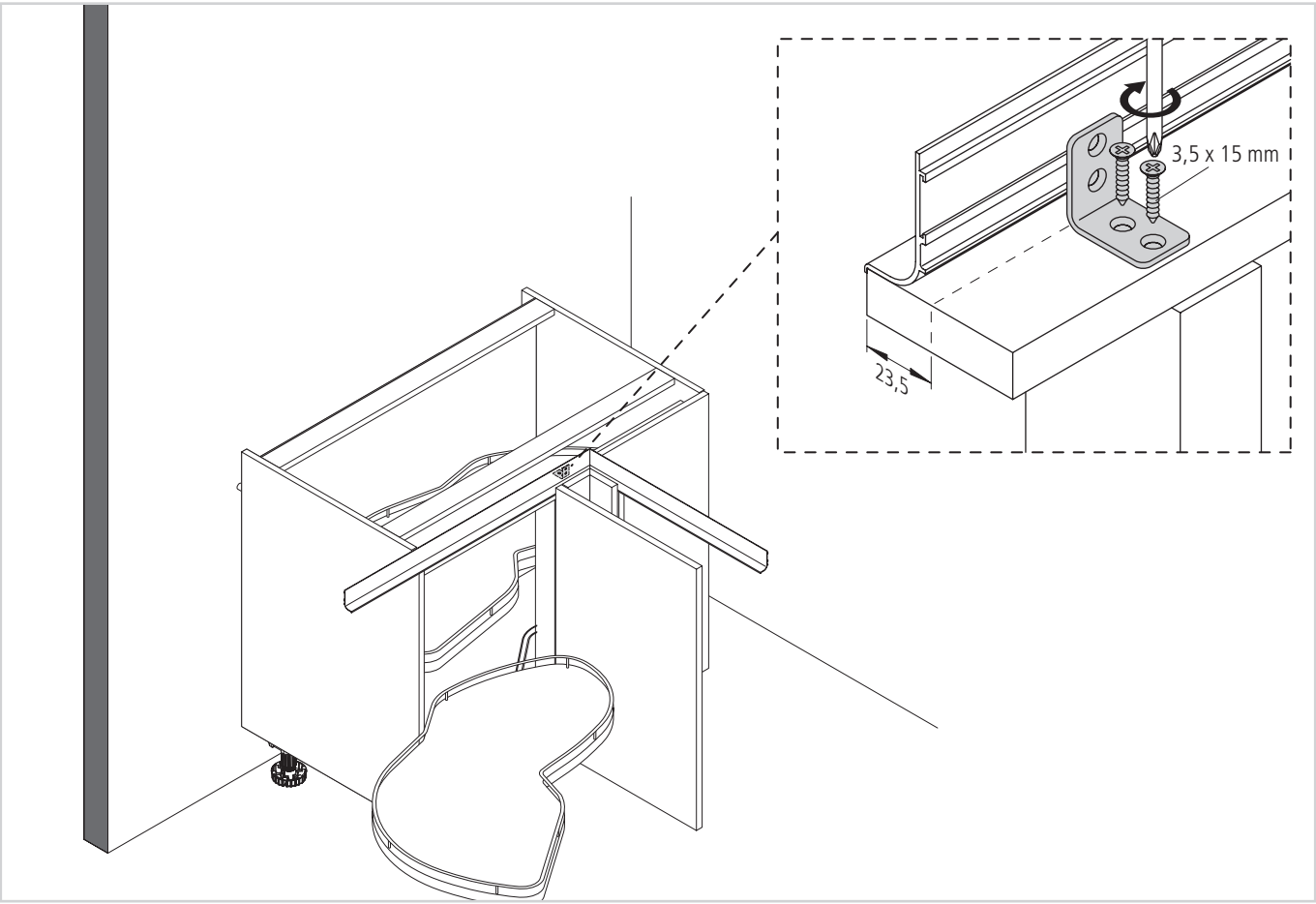

DE - Unterschrank-Ecke
GB - Corner base unit
FR - Armoire basse d'angle
NL - Hoekonderkast
ES - Armario bajo de rincón
IT - Base angolo
TR - Alt köşe dolabı
CZ - Spodní skříňka, roh
PL - Szafka dolna narożna
HU - Sarok alsószekrény
HR - Kutni donji ormarić
SI - Kotna spodnja omara
RO - Dulap inferior colț

DE - Geschirrspüler 820 mm
GB - Dishwasher 820 mm
FR - Lave-vaisselle 820 mm
NL - Afwasautomaat 820 mm
ES - Lavavajillas 820 mm
IT - Lavastoviglie 820 mm
TR - Bulaşık makinesi 820 mm
CZ - Myčky nádobí 820 mm
PL - Zmywarka do naczyń 820 mm
HU - Mosogatógép 820 mm
HR - Perilica posuđa 820 mm
SI - Pomivalni stroj 820 mm
RO - Maşină de spălat vase 820 mm

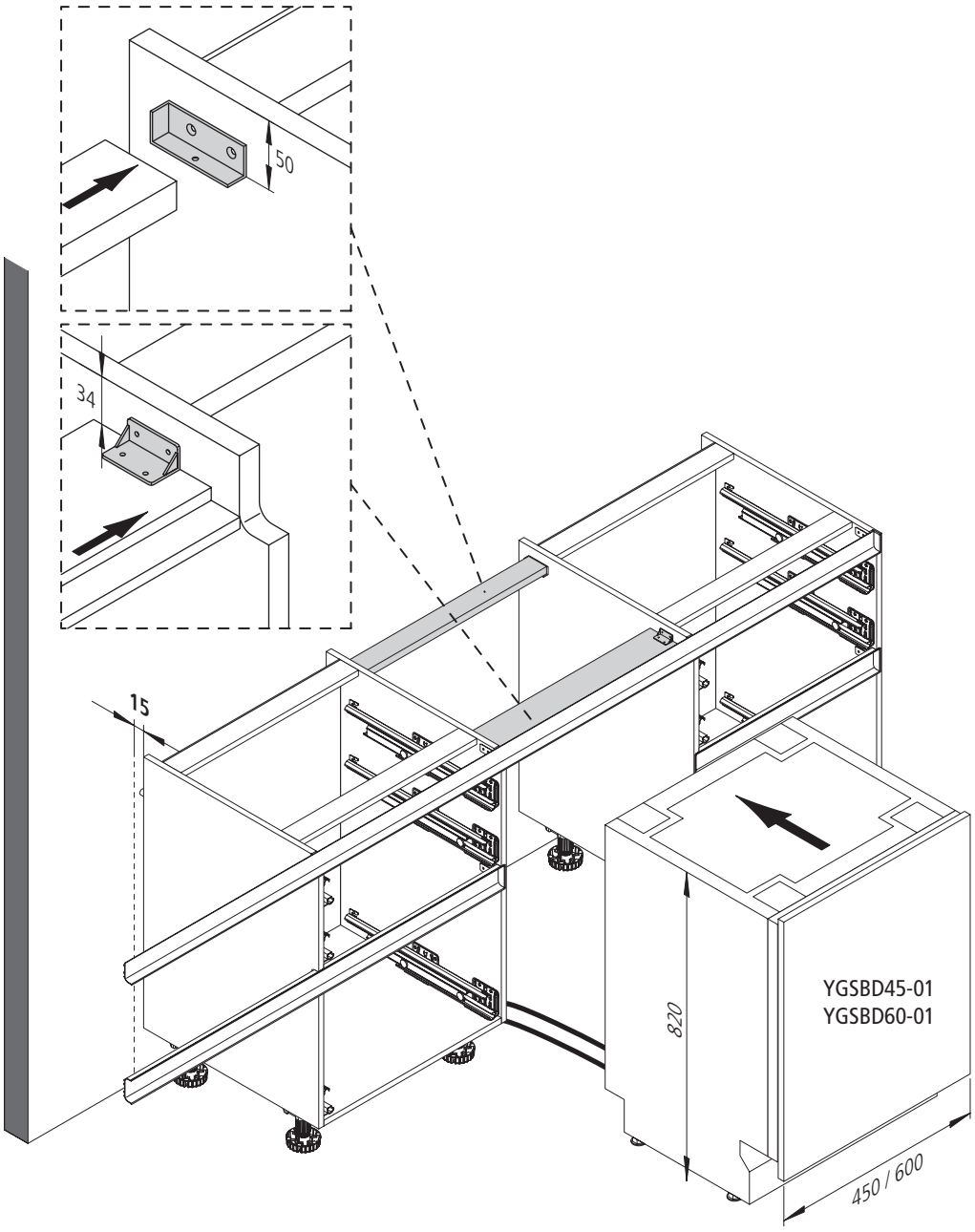

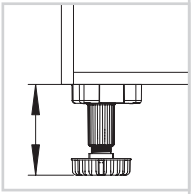

120 - 170 mm

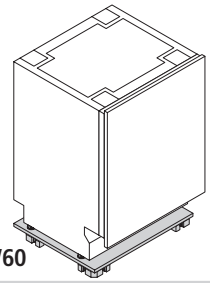

SOP45/60

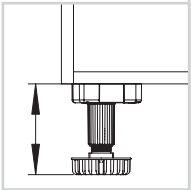

180 - 300 mm

DE - Geschirrspüler 820 mm
GB - Dishwasher 820 mm
FR - Lave-vaisselle 820 mm
NL - Afwasautomaat 820 mm
ES - Lavavajillas 820 mm
IT - Lavastoviglie 820 mm
TR - Bulaşık makinesi 820 mm
CZ - Myčky nádobí 820 mm
PL - Zmywarka do naczyń 820 mm
HU - Mosogatógép 820 mm
HR - Perilica posuđa 820 mm
SI - Pomivalni stroj 820 mm
RO - Maşină de spălat vase 820 mm

DE - Geschirrspüler XL
GB - Dishwasher XL
FR - Lave-vaisselle XL
NL - Afwasautomaat XL
ES - Lavavajillas XL
IT - Lavastoviglie XL
TR - Bulaşık makinesi XL
CZ - Myčky nádobí XL
PL - Zmywarka do naczyń XL
HU - Mosogatógép XL
HR - Perilica posuđa XL
SI - Pomivalni stroj XL
RO - Maşină de spălat vase XL

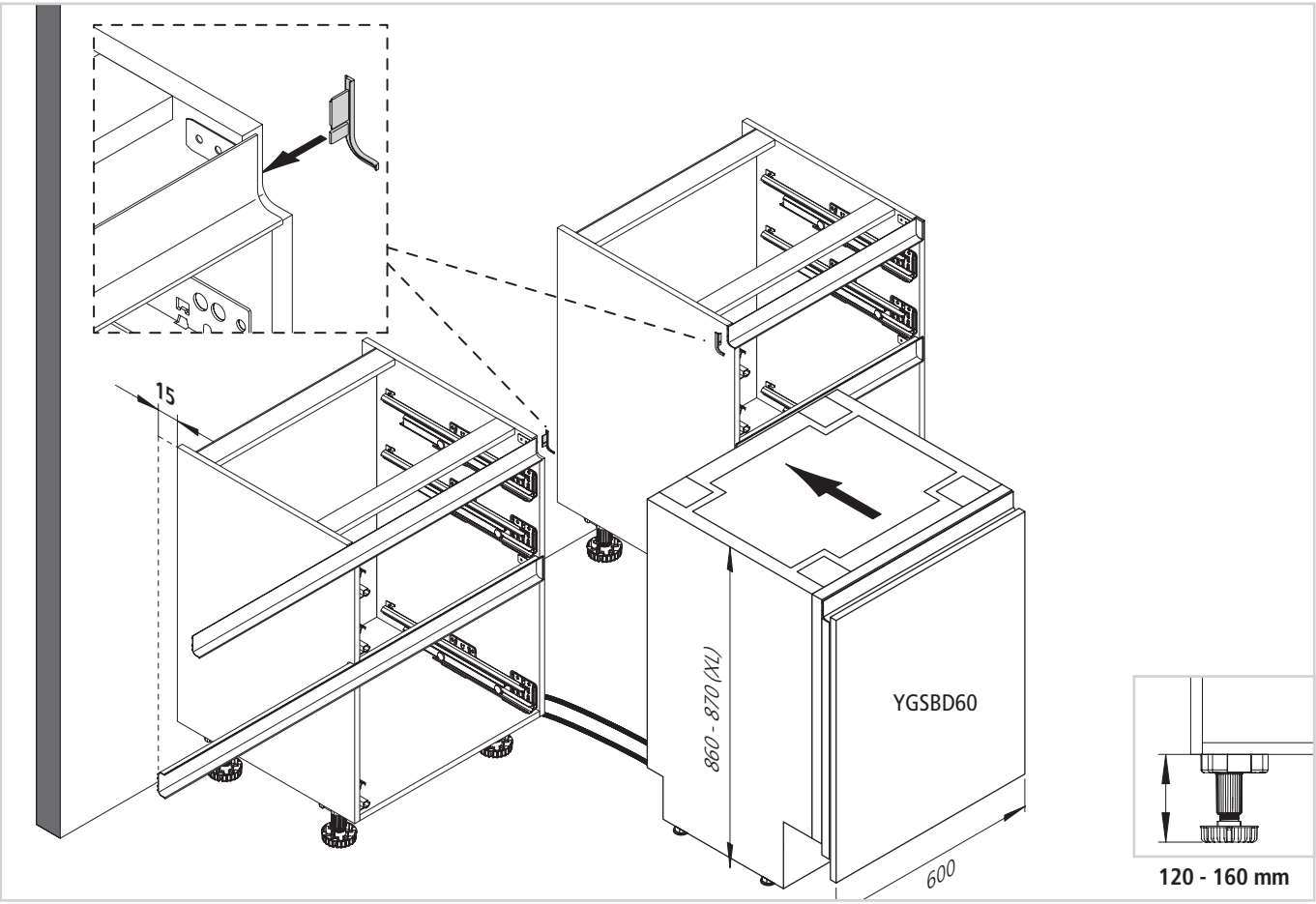

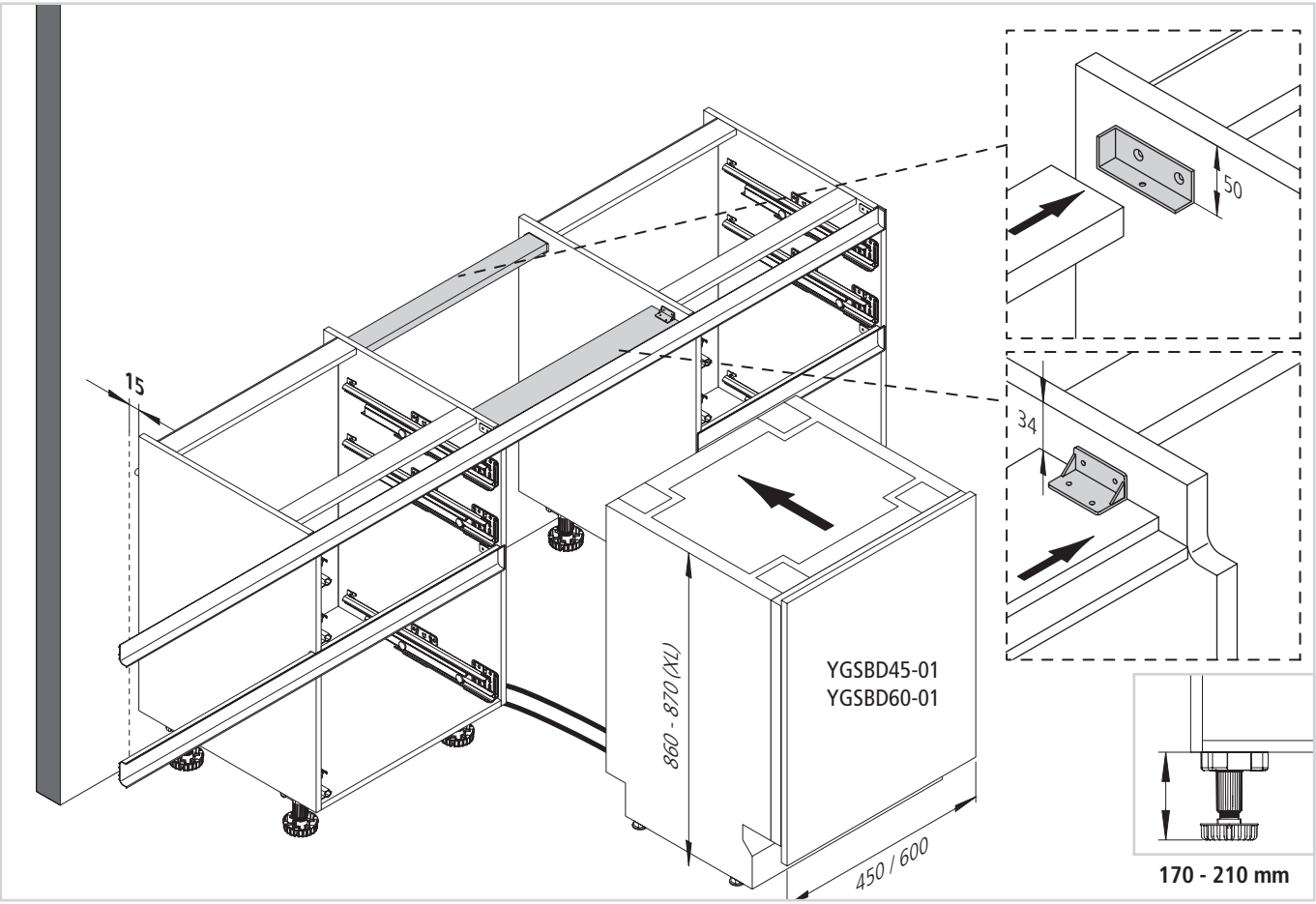

DE - Geschirrspüler XL
GB - Dishwasher XL
FR - Lave-vaisselle XL
NL - Afwasautomaat XL
ES - Lavavajillas XL
IT - Lavastoviglie XL
TR - Bulaşık makinesi XL
CZ - Myčky nádobí XL
PL - Zmywarka do naczyń XL
HU - Mosogatógép XL
HR - Perilica posuđa XL
SI - Pomivalni stroj XL
RO - Maşină de spălat vase XL

DE - Geschirrspüler in 900mm Korpushöhe
GB - Dishwasher in carcase height 900mm
FR - Lave-vaisselle en hauteur de corps de 900mm
NL - Afwasautomaat in korpushoogte 900µmm
ES - Lavavajillas en altura de armazón 900mm
IT - Lavastoviglie in altezza corpo 900mm
TR - Bulaşık makinesi 900mm gövde yüksekliğinde
CZ - Myčky nádobí ve výšce korpusu 900mm
PL - Zmywarka do naczyń / wys. korpusu 900 mm
HU - Mosogatógép / 900 mm korpuszmagasság
HR - Perilica posuđa u visini korpusa 900mm
SI - Pomivalni stroj/višina korpusa 900 mm
RO - Maşină de spălat vase/ înălțime corp 900mm

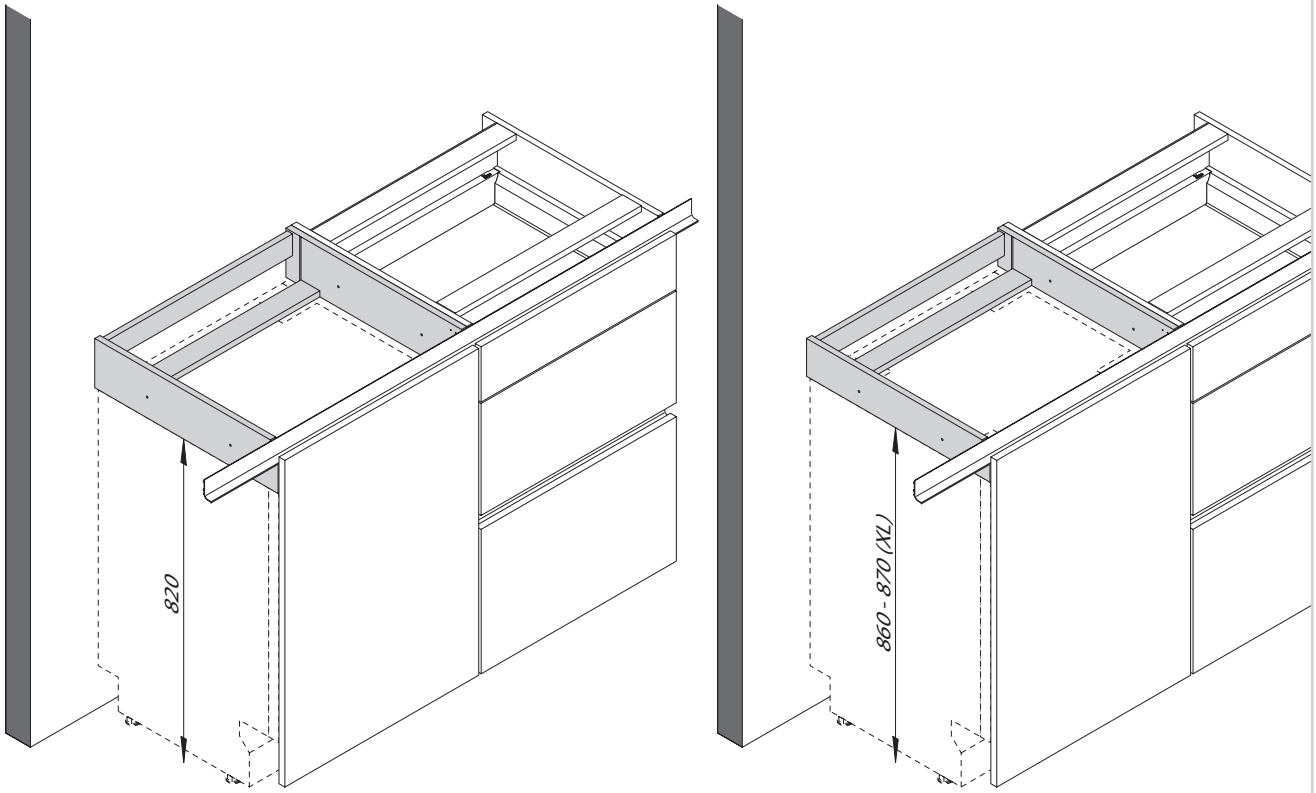

1

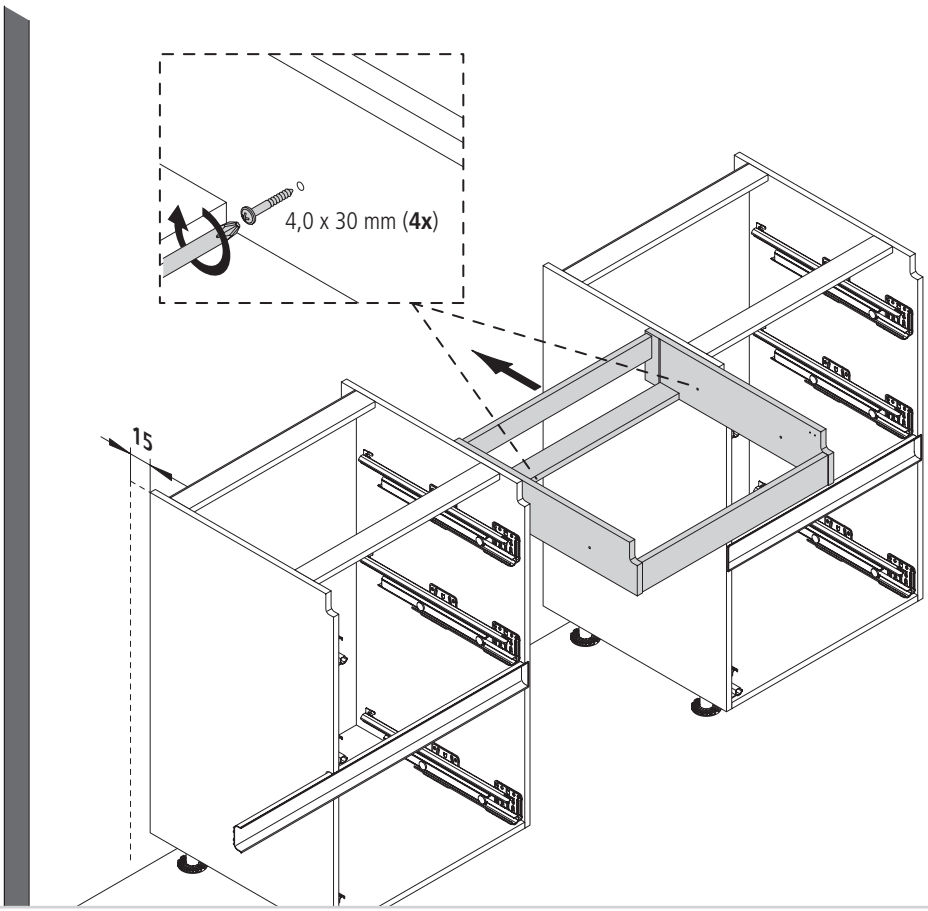

DE - Geschirrspüler in 900mm Korpushöhe
GB - Dishwasher in carcase height 900mm
FR - Lave-vaisselle en hauteur de corps de 900mm
NL - Afwasautomaat in korpushoogte 900µmm
ES - Lavavajillas en altura de armazón 900mm
IT - Lavastoviglie in altezza corpo 900mm
TR - Bulaşık makinesi 900mm gövde yüksekliğinde
CZ - Myčky nádobí ve výšce korpusu 900mm
PL - Zmywarka do naczyń / wys. korpusu 900 mm
HU - Mosogatógép / 900 mm korpuszmagasság
HR - Perilica posuđa u visini korpusa 900mm
SI - Pomivalni stroj/višina korpusa 900 mm
RO - Maşină de spălat vase/ înălțime corp 900mm

2

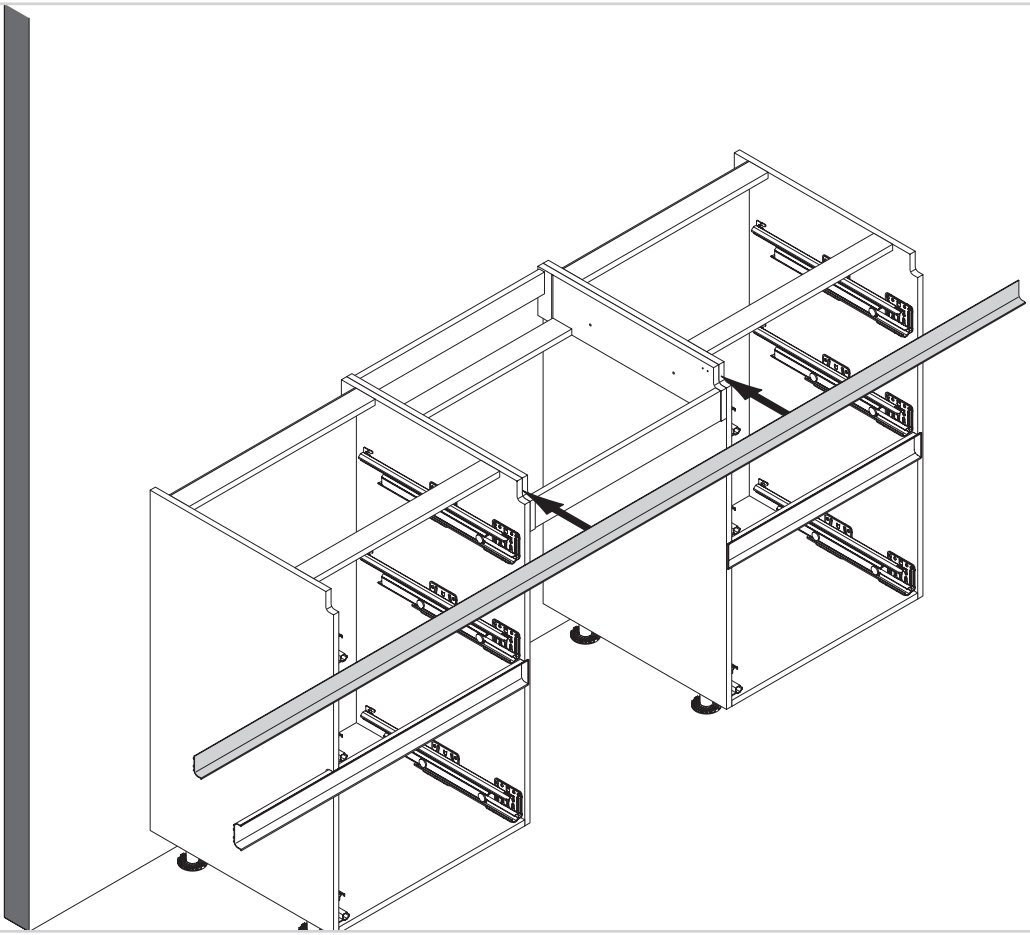

3

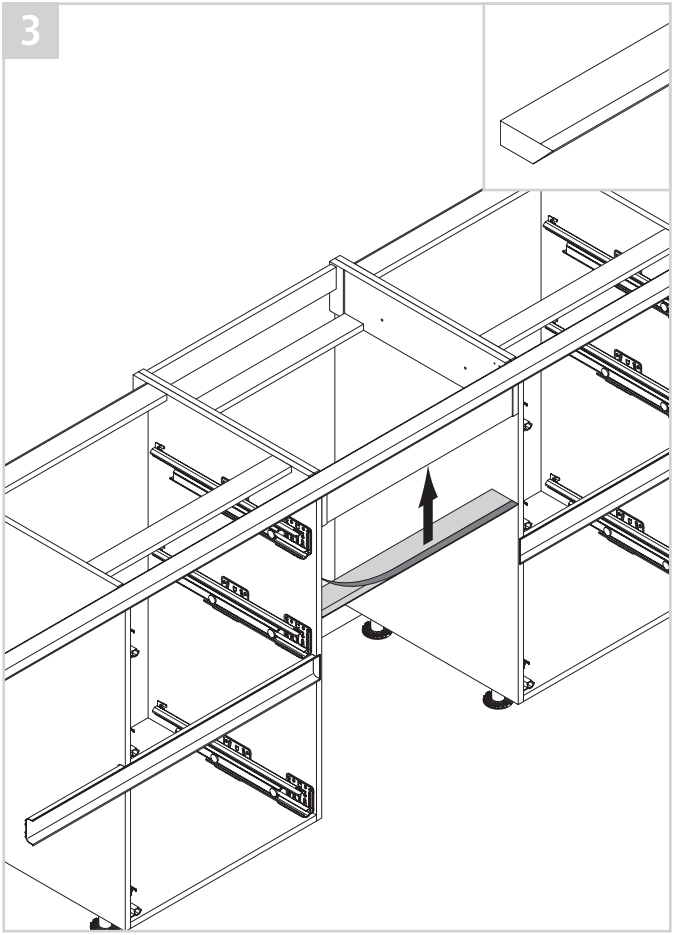

4

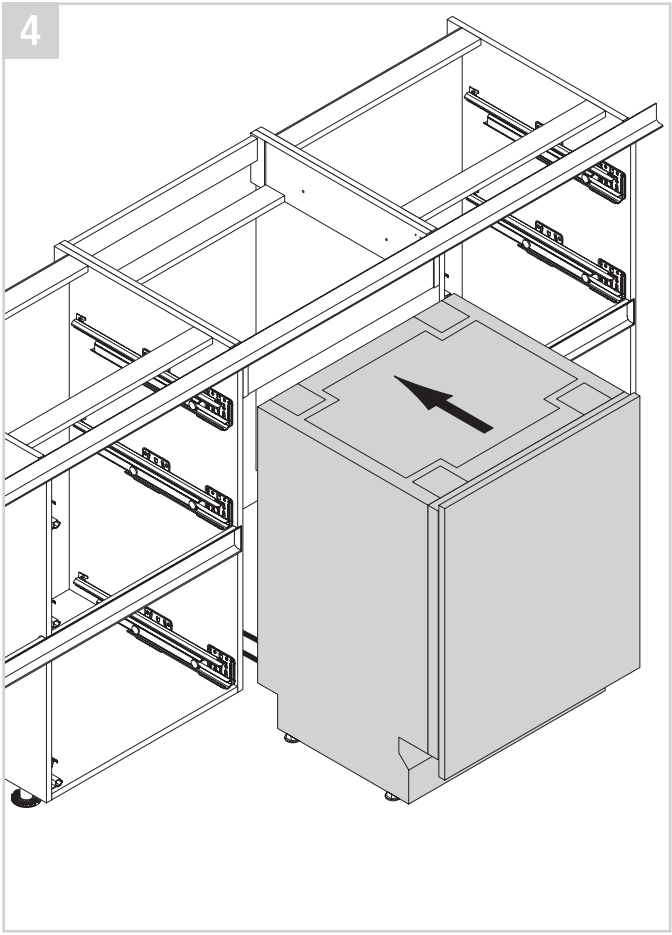

DE - Geschirrspüler im Geräteschrank
GB - Dishwasher in appliance unit
FR - Lave-vaisselle dans armoire pour appareil
NL - Afwasautomaat in de apparatenkast
ES - Lavavajillas en el armario para electrodomésticos
IT - Lavastoviglie nel modulo per elettrodomestici
TR - Cihaz dolabında bulaşık makinesi
CZ - Myčka nádobí v přístrojové skříňce
PL - Zmywarka do naczyń w szafce do zabudowy
HU - Mosogatógép a készülék-beépítő szekrényben
HR - Stroj za pranje suđa u ormaru za uređaje
SI - Pomivalni stroj v omari
RO - Maşină de spălat vase în dulap pentru electrocasnice

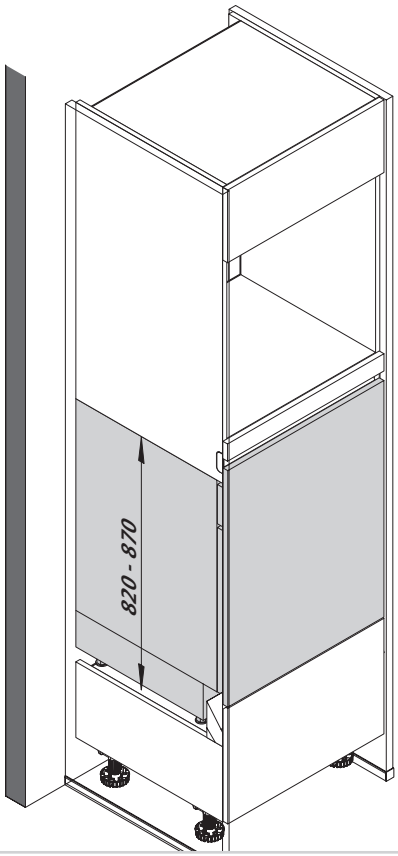

1

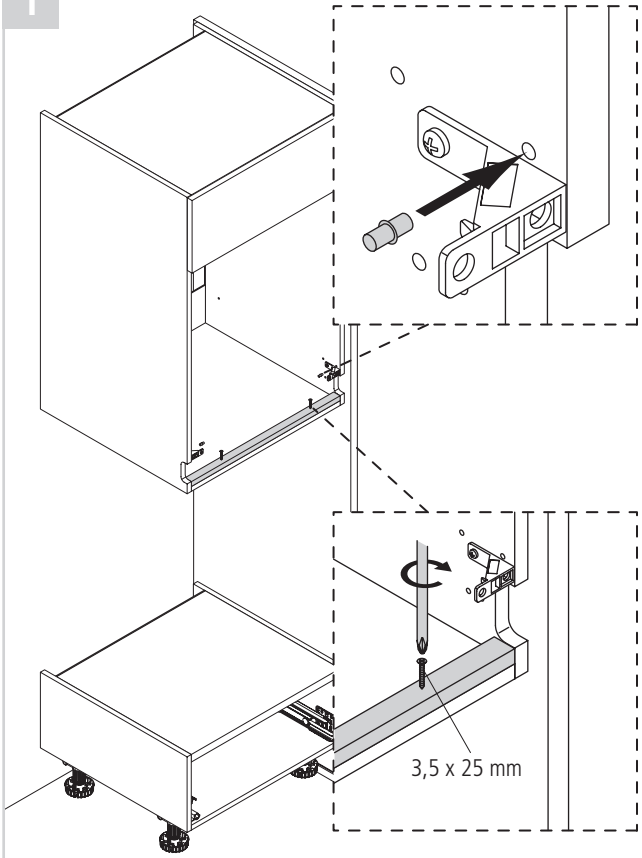

2

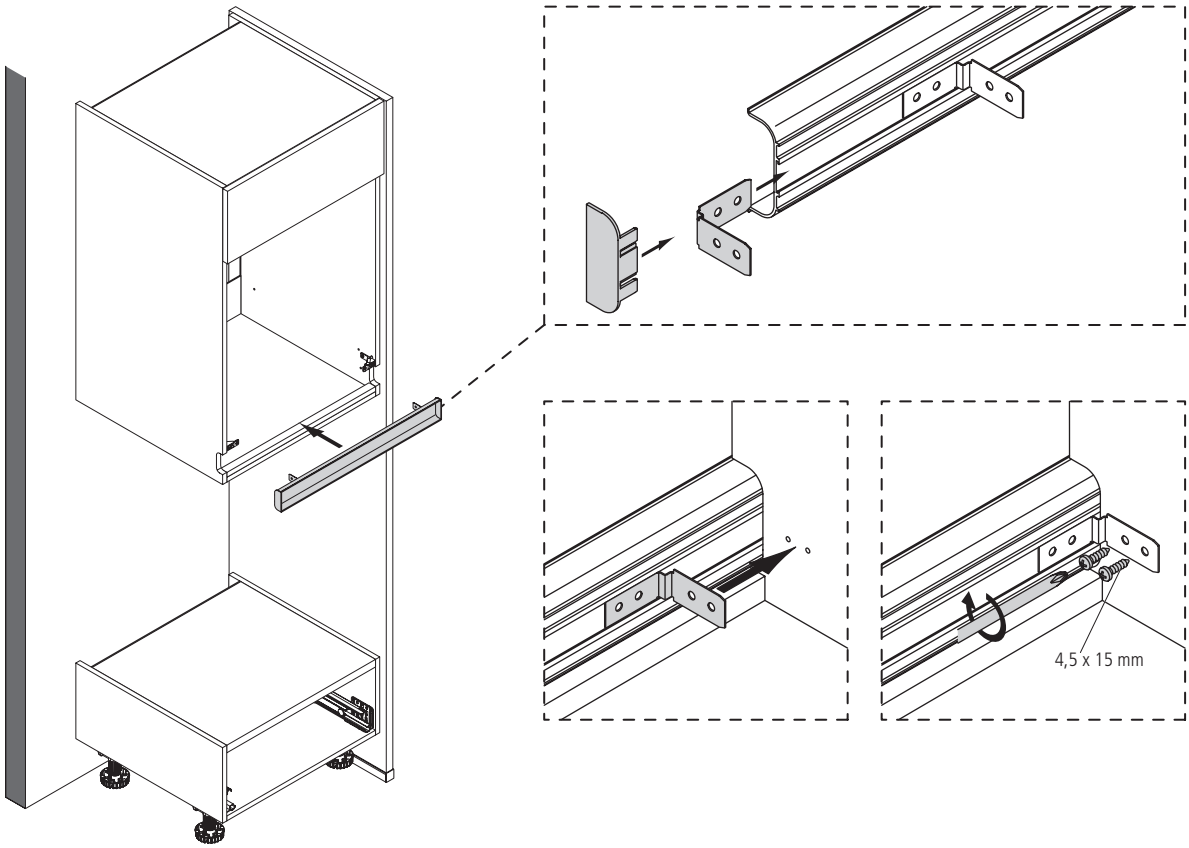

DE - Geschirrspüler im Geräteschrank
GB - Dishwasher in appliance unit
FR - Lave-vaisselle dans armoire pour appareil
NL - Afwasautomaat in de apparatenkast
ES - Lavavajillas en el armario para electrodomésticos
IT - Lavastoviglie nel modulo per elettrodomestici
TR - Cihaz dolabında bulaşık makinesi
CZ - Myčka nádobí v přístrojové skříňce
PL - Zmywarka do naczyń w szafce do zabudowy
HU - Mosogatógép a készülék-beépítő szekrényben
HR - Stroj za pranje suđa u ormaru za uređaje
SI - Pomivalni stroj v omari
RO - Maşină de spălat vase în dulap pentru electrocasnice

3

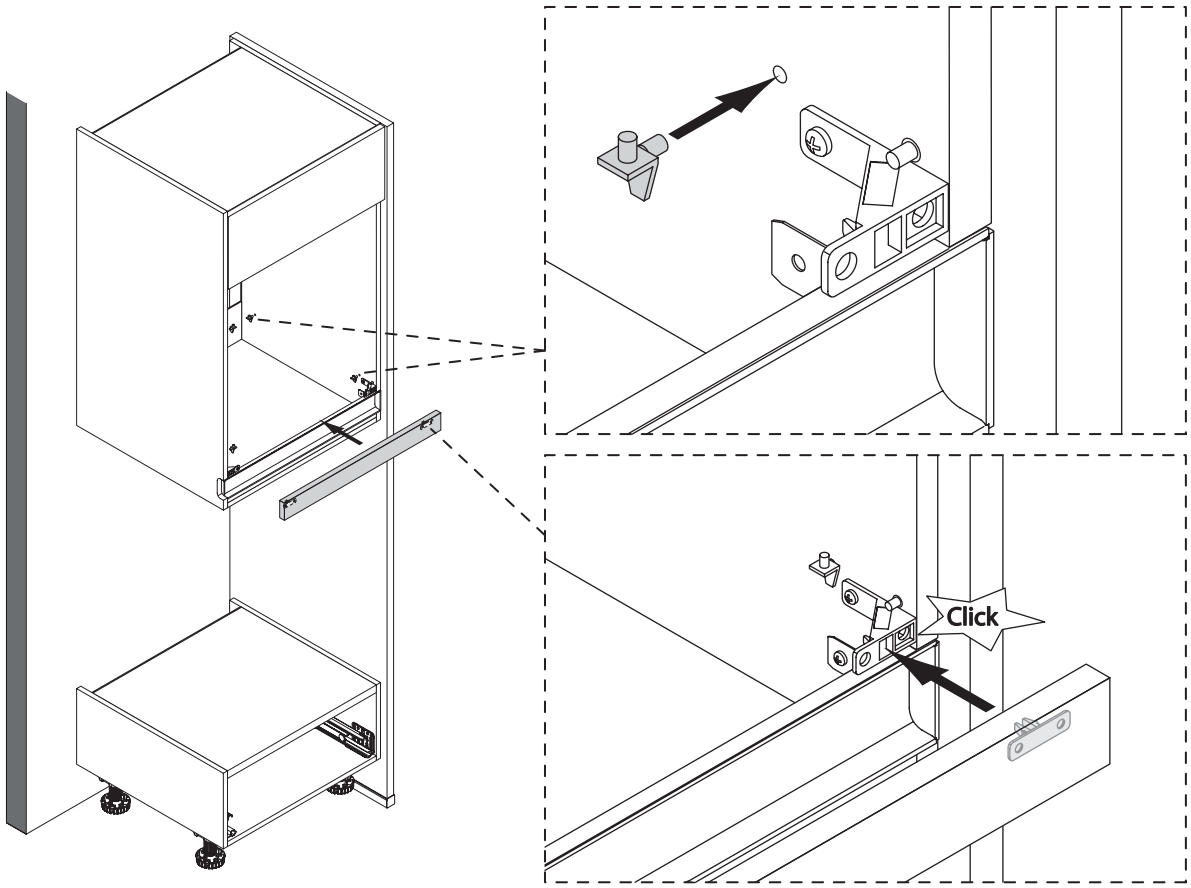

4

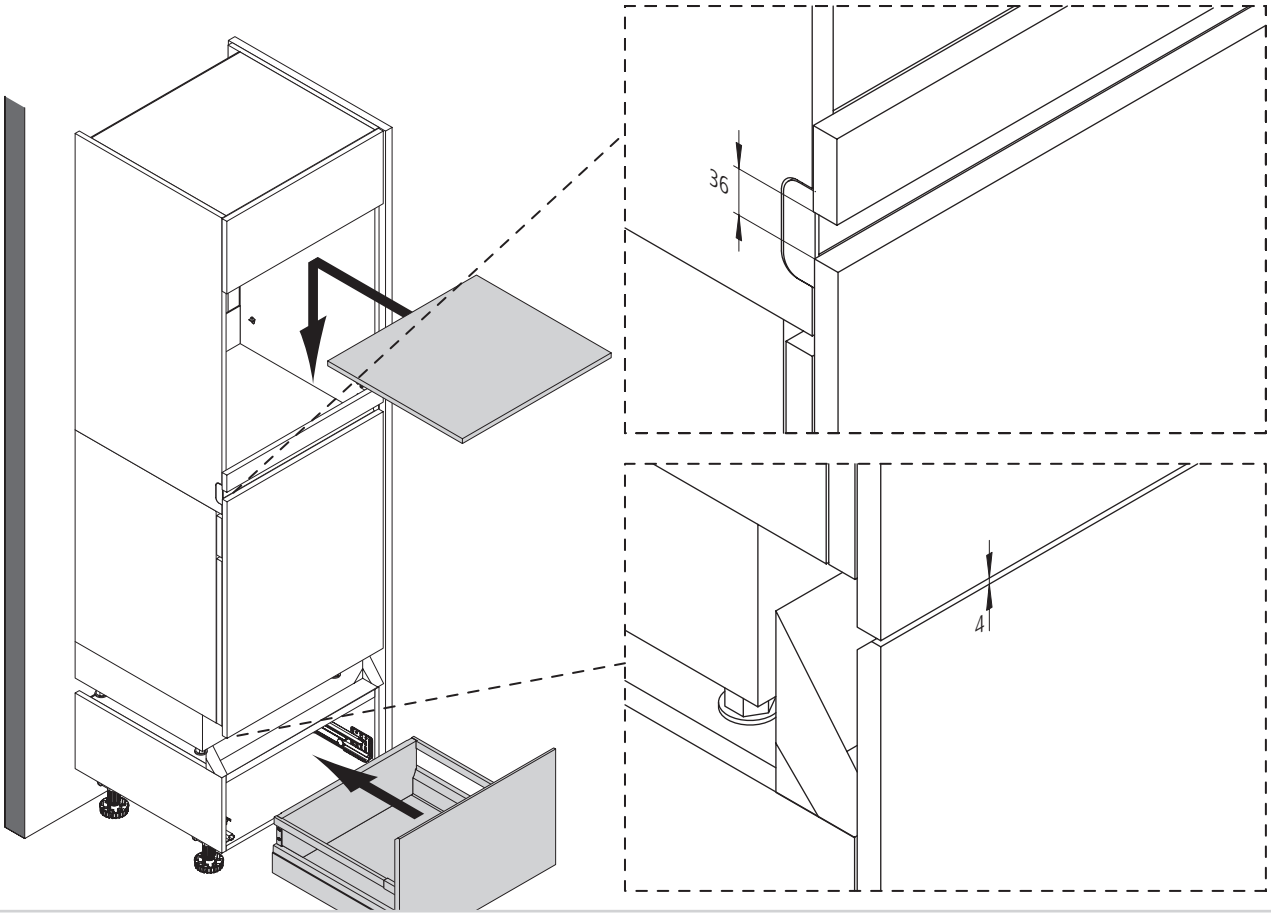

DE - Passstücke
GB - Filler panel
FR - Fileurs
NL - Passtukken
ES - Regletas
IT - Elementi di adattamento
TR - Adaptör parçalar
CZ - Přechodové kusy
PL - Blendy
HU - Illesztődarabok
HR - Prilagodne komade
SI - Prilagodilni elementi
RO - Piese de ajustare

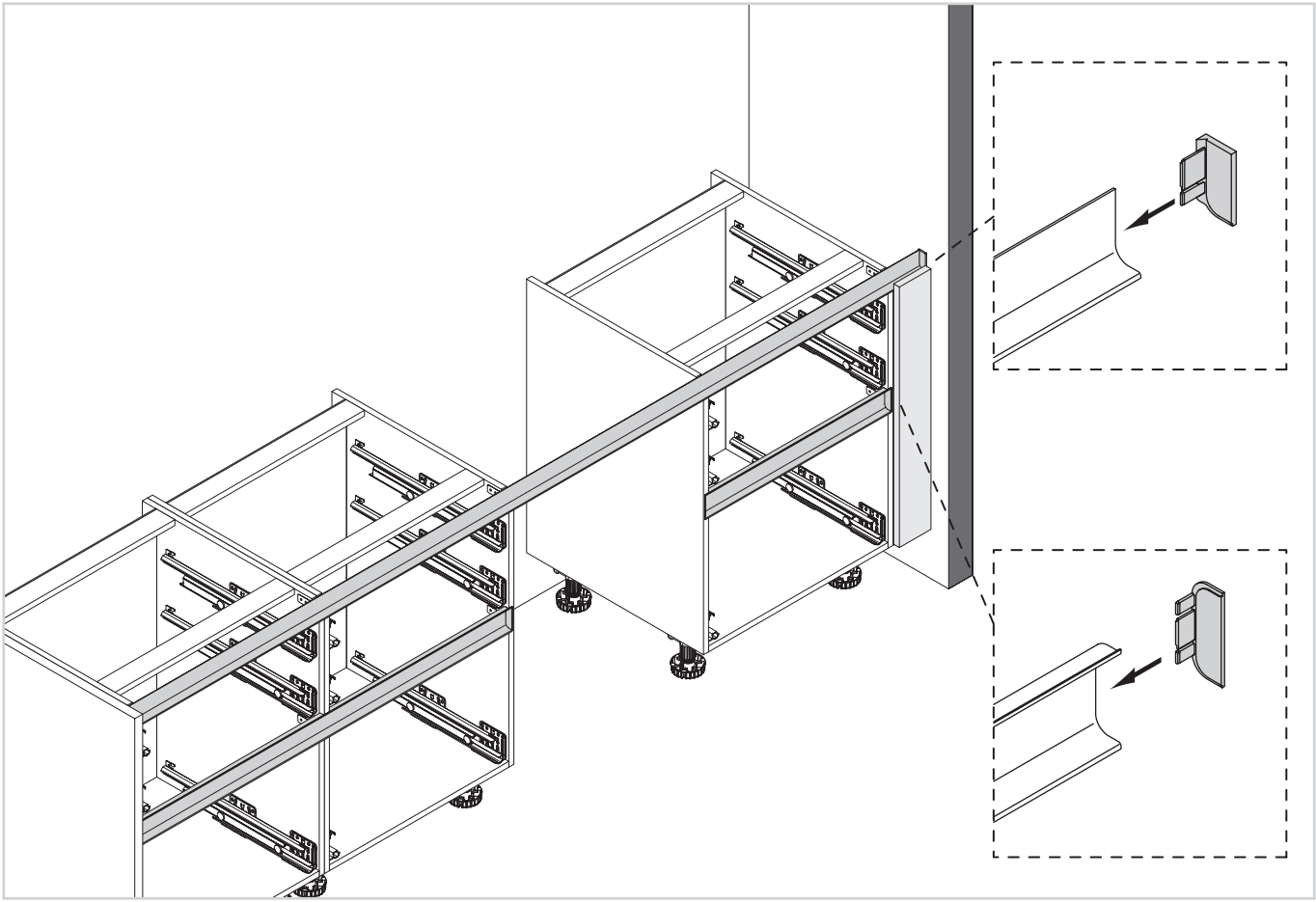

DE - Passstücke
GB - Filler panel
FR - Fileurs
NL - Passtukken
ES - Regletas
IT - Elementi di adattamento
TR - Adaptör parçalar
CZ - Přechodové kusy
PL - Blendy
HU - Illesztődarabok
HR - Prilagodne komade
SI - Prilagodilni elementi
RO - Piese de ajustare

DE - Seiten- und Geräteschränke
GB - Tall Units and Appliance Units
FR - Armoires latérales et d'appareils
NL - Zijkasten en apparatenkasten
ES - Armarios columna y armarios para electrodomésticos
IT - Moduli laterali e per elettrodomestici
TR - Kenar ve cihaz dolapları
CZ - Boční a přístrojové skříňky
PL - Szafki boczne i szafki do zabudowy urządzeń
HU - Oldalszekrények és készülék-beépítő szekrények
HR - Bočni ormari i ormari s uređajima
SI - Stranske omare in omare za aparate
RO - Dulapuri laterale şi dulapuri de înglobare a electrocasnicelor

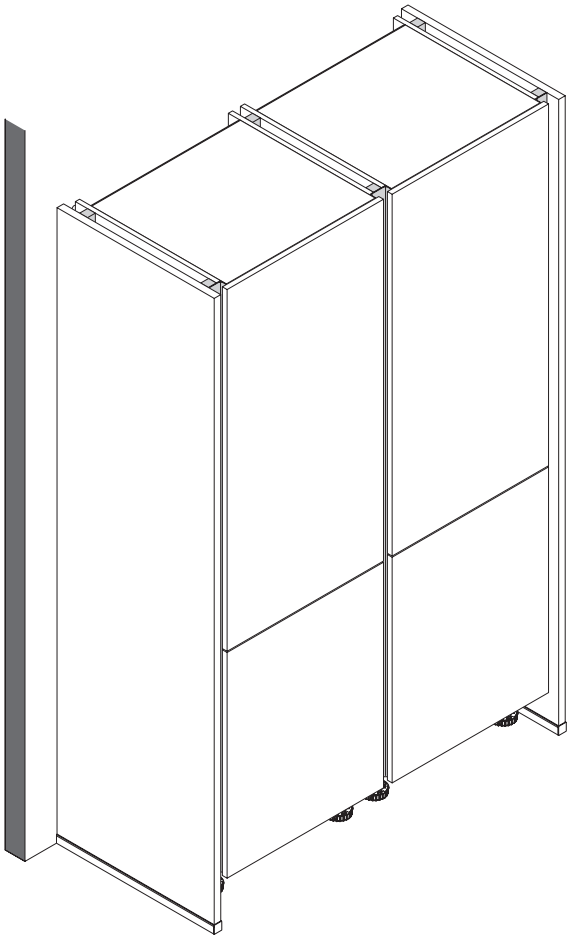

DE - Seiten- und Geräteschränke
GB - Tall Units and Appliance Units
FR - Armoires latérales et d'appareils
NL - Zijkasten en apparatenkasten
ES - Armarios columna y armarios para electrodomésticos
IT - Moduli laterali e per elettrodomestici
TR - Kenar ve cihaz dolapları
CZ - Boční a přístrojové skříňky
PL - Szafki boczne i szafki do zabudowy urządzeń
HU - Oldalszekrények és készülék-beépítő szekrények
HR - Bočni ormari i ormari s uređajima
SI - Stranske omare in omare za aparate
RO - Dulapuri laterale şi dulapuri de înglobare a electrocasnicelor

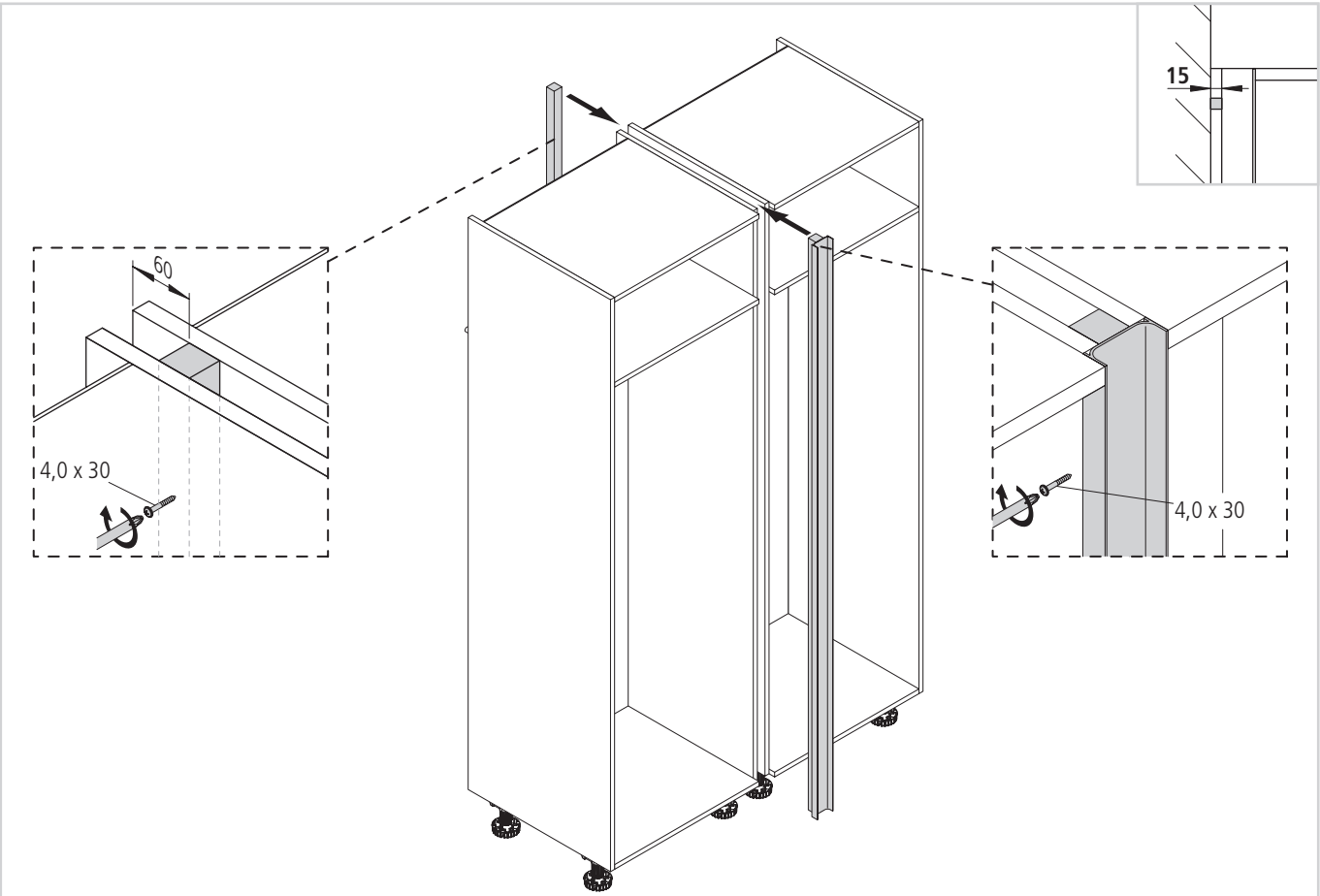

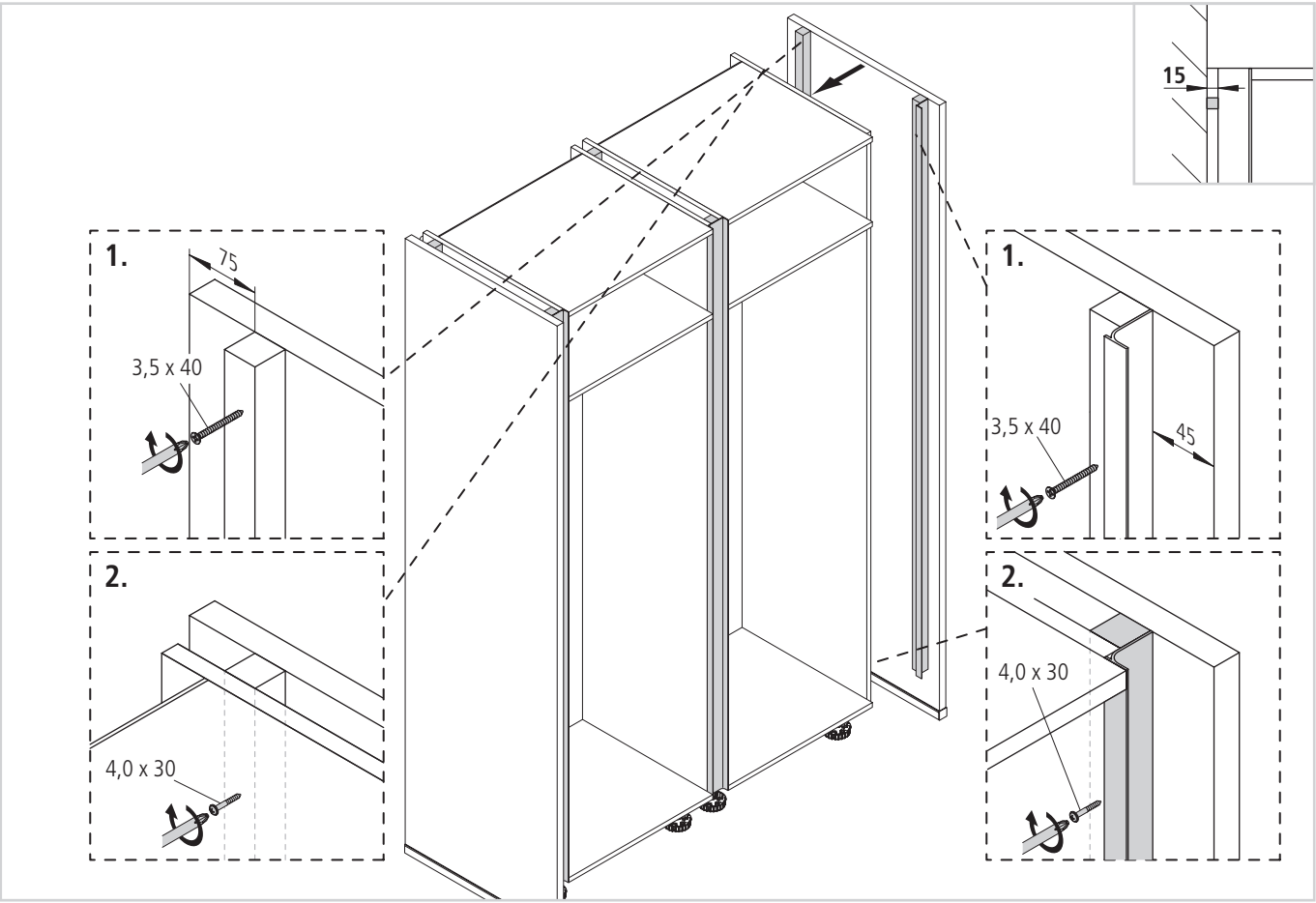

DE - Seiten- und Geräteschränke
GB - Tall Units and Appliance Units
FR - Armoires latérales et d'appareils
NL - Zijkasten en apparatenkasten
ES - Armarios columna y armarios para electrodomésticos
IT - Moduli laterali e per elettrodomestici
TR - Kenar ve cihaz dolapları
CZ - Boční a přístrojové skříňky
PL - Szafki boczne i szafki do zabudowy urządzeń
HU - Oldalszekrények és készülék-beépítő szekrények
HR - Bočni ormari i ormari s uređajima
SI - Stranske omare in omare za aparate
RO - Dulapuri laterale şi dulapuri de înglobare a electrocasnicelor

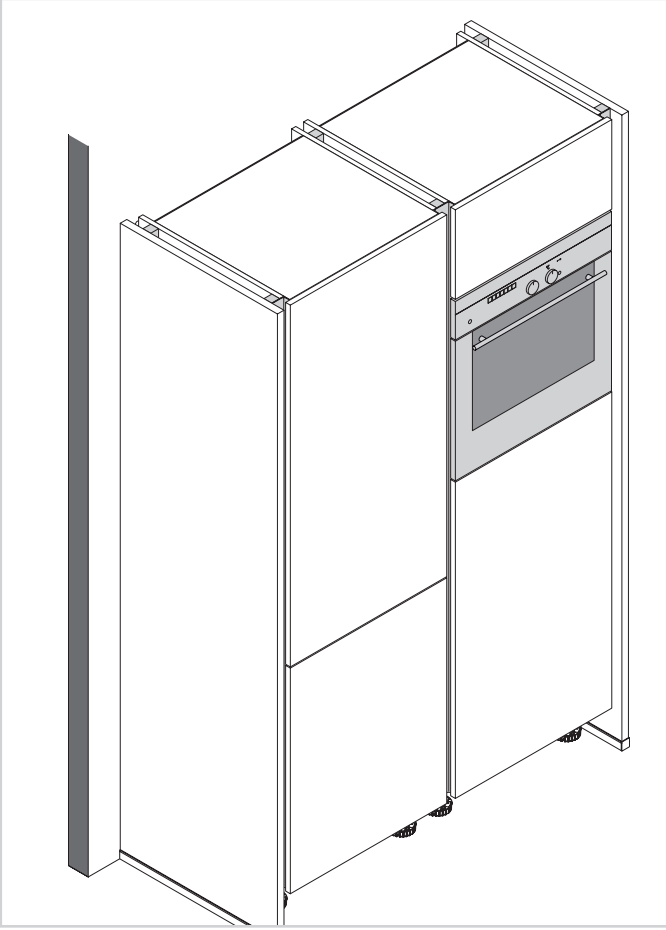

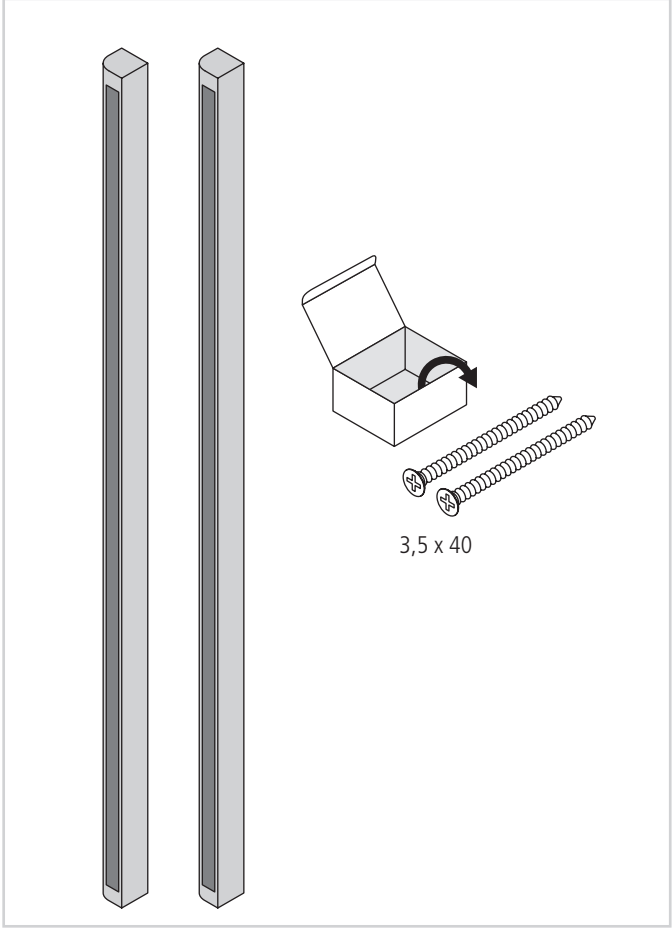

1

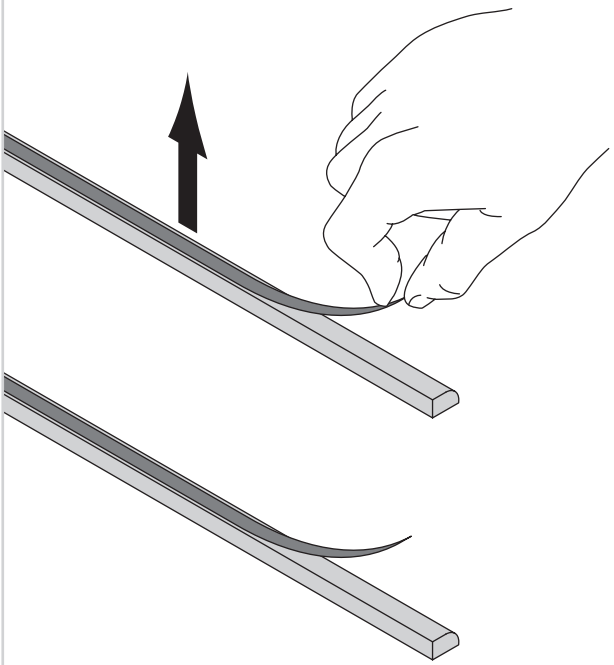

2

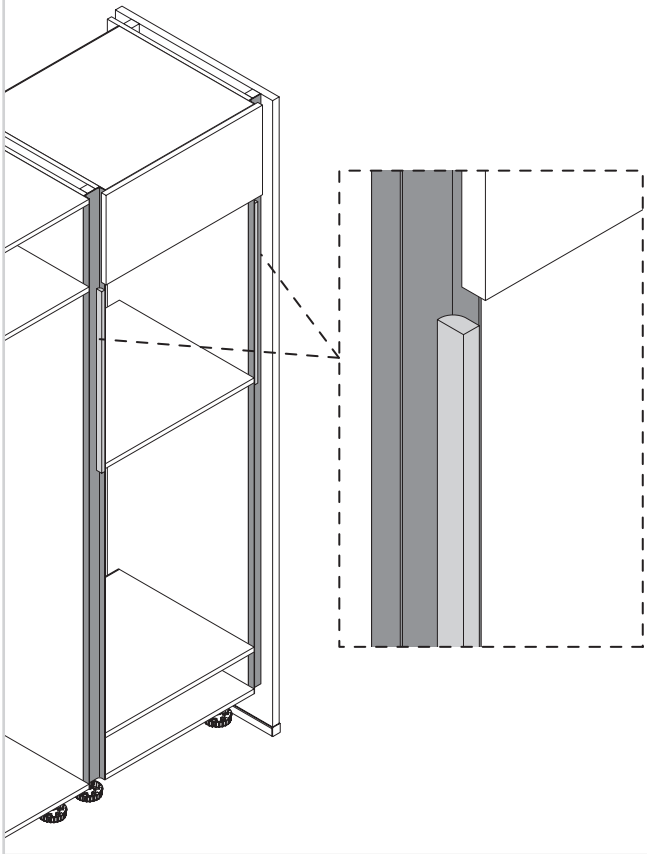

DE - Seiten- und Geräteschränke
GB - Tall Units and Appliance Units
FR - Armoires latérales et d'appareils
NL - Zijkasten en apparatenkasten
ES - Armarios columna y armarios para electrodomésticos
IT - Moduli laterali e per elettrodomestici
TR - Kenar ve cihaz dolapları
CZ - Boční a přístrojové skříňky
PL - Szafki boczne i szafki do zabudowy urządzeń
HU - Oldalszekrények és készülék-beépítő szekrények
HR - Bočni ormari i ormari s uređajima
SI - Stranske omare in omare za aparate
RO - Dulapuri laterale şi dulapuri de înglobare a electrocasnicelor

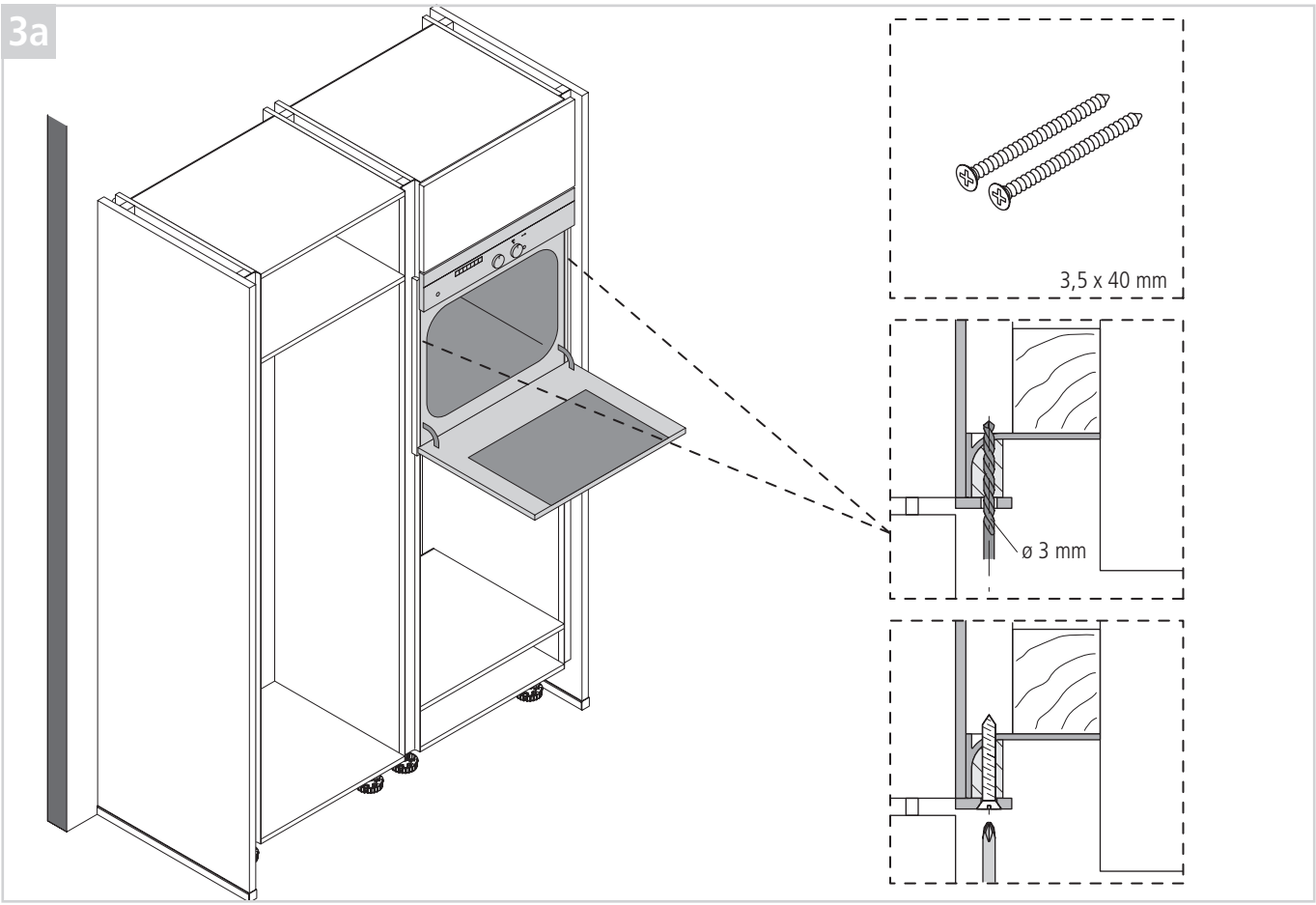

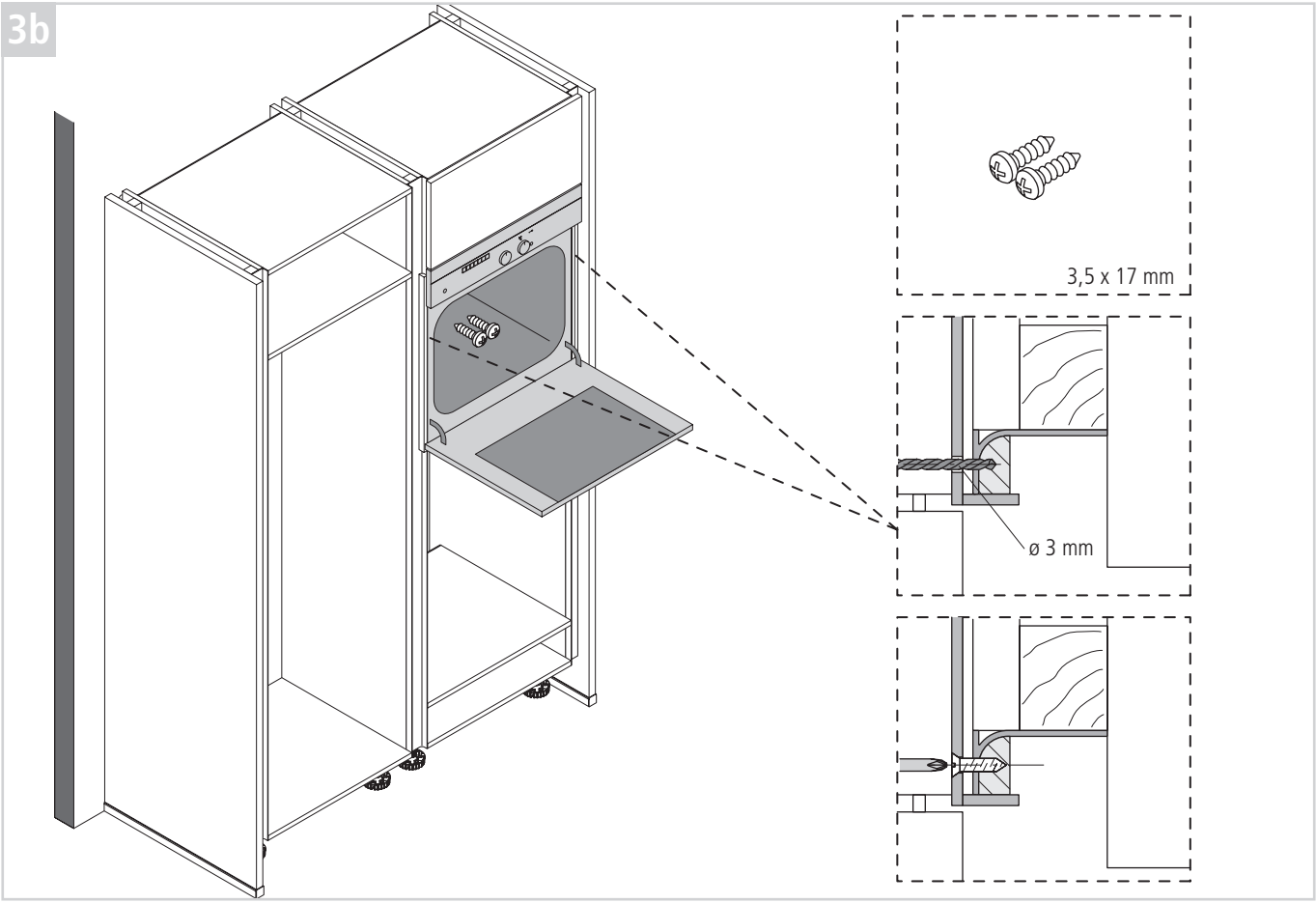

DE - Seiten- und Geräteschränke LED
GB - Tall Units and Appliance Units LED
FR - Armoires latérales et d'appareils LED
NL - Zijkasten en apparatenkasten LED
ES - Armarios columna y armarios para electrodomésticos LED
IT - Moduli laterali e per elettrodomestici LED
TR - Kenar ve cihaz dolapları LED
CZ - Boční a přístrojové skříňky LED
PL - Szafki boczne i szafki do zabudowy urządzeń LED
HU - Oldalszekrények és készülék-beépítő szekrények LED
HR - Bočni ormari i ormari s uređajima LED
SI - Stranske omare in omare za aparate LED
RO - Dulapuri laterale şi dulapuri de înglobare a electrocasnicelor LED

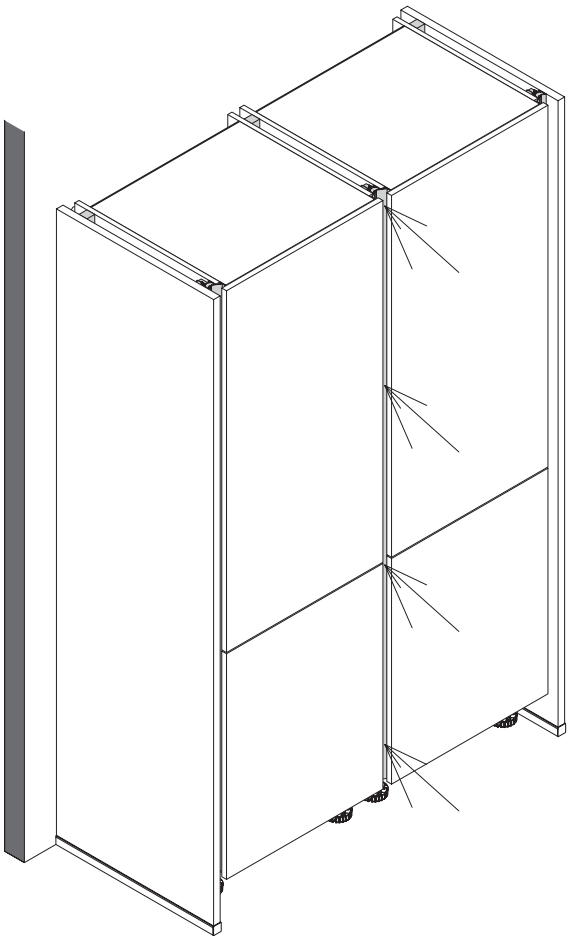

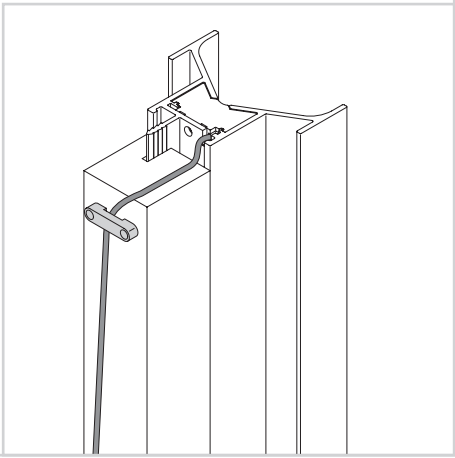

DE - Seiten- und Geräteschränke LED
GB - Tall Units and Appliance Units LED
FR - Armoires latérales et d'appareils LED
NL - Zijkasten en apparatenkasten LED
ES - Armarios columna y armarios para electrodomésticos LED
IT - Moduli laterali e per elettrodomestici LED
TR - Kenar ve cihaz dolapları LED
CZ - Boční a přístrojové skříňky LED
PL - Szafki boczne i szafki do zabudowy urządzeń LED
HU - Oldalszekrények és készülék-beépítő szekrények LED
HR - Bočni ormari i ormari s uređajima LED
SI - Stranske omare in omare za aparate LED
RO - Dulapuri laterale şi dulapuri de înglobare a electrocasnicelor LED

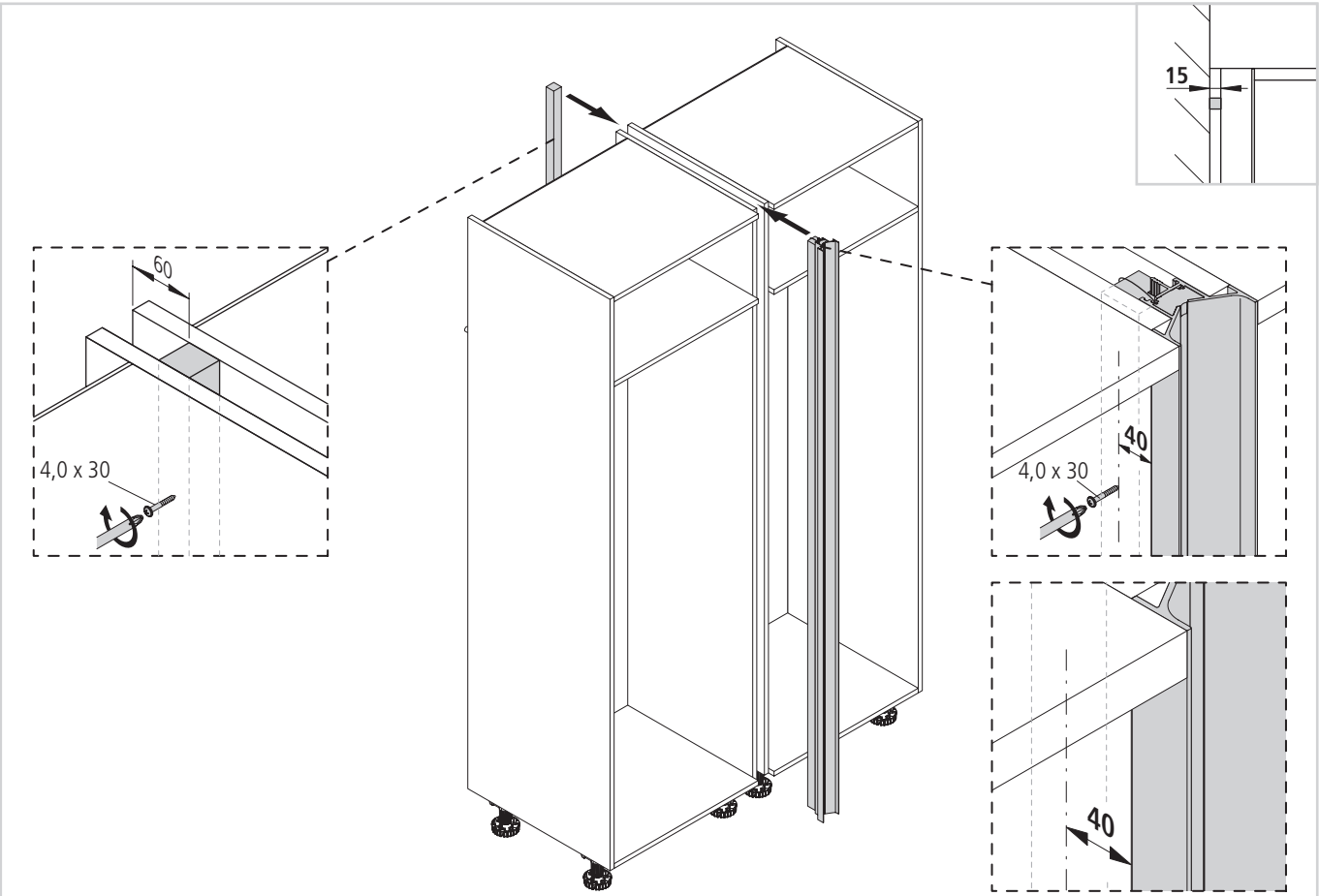

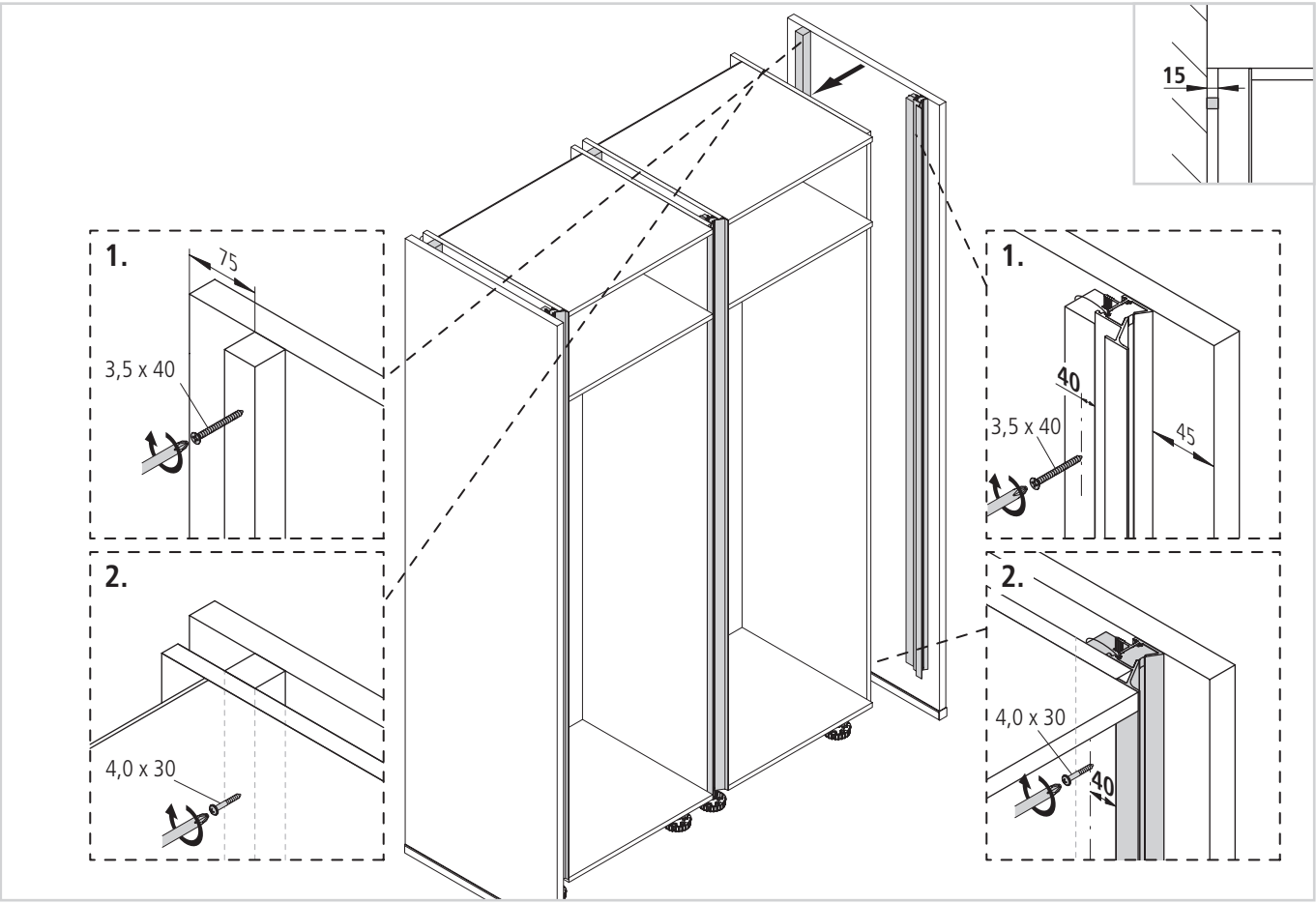

DE - Seiten- und Geräteschränke LED
GB - Tall Units and Appliance Units LED
FR - Armoires latérales et d'appareils LED
NL - Zijkasten en apparatenkasten LED
ES - Armarios columna y armarios para electrodomésticos LED
IT - Moduli laterali e per elettrodomestici LED
TR - Kenar ve cihaz dolapları LED
CZ - Boční a přístrojové skříňky LED
PL - Szafki boczne i szafki do zabudowy urządzeń LED
HU - Oldalszekrények és készülék-beépítő szekrények LED
HR - Bočni ormari i ormari s uređajima LED
SI - Stranske omare in omare za aparate LED
RO - Dulapuri laterale şi dulapuri de înglobare a electrocasnicelor LED

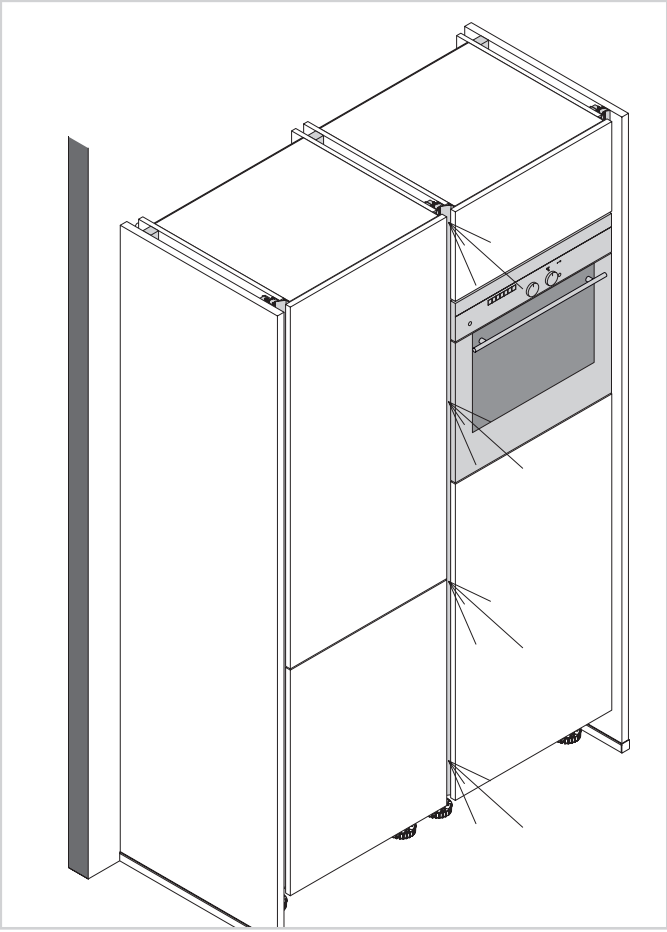

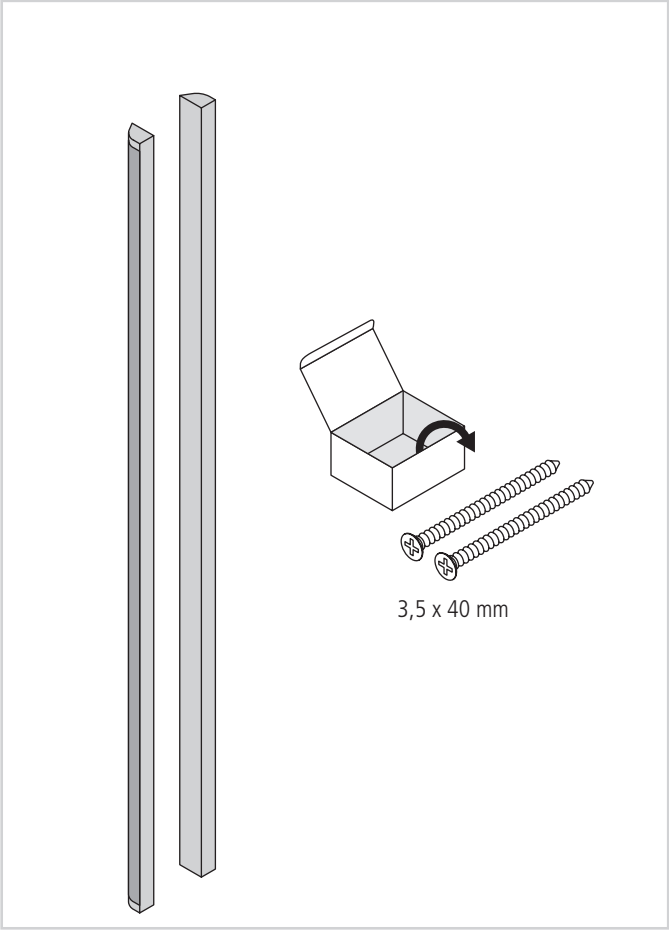

1

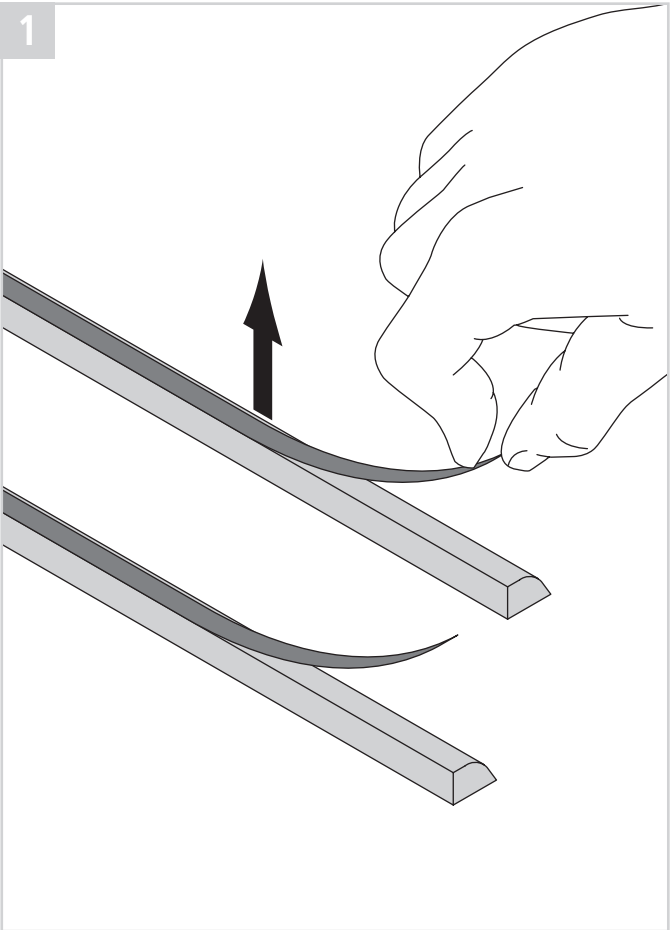

2

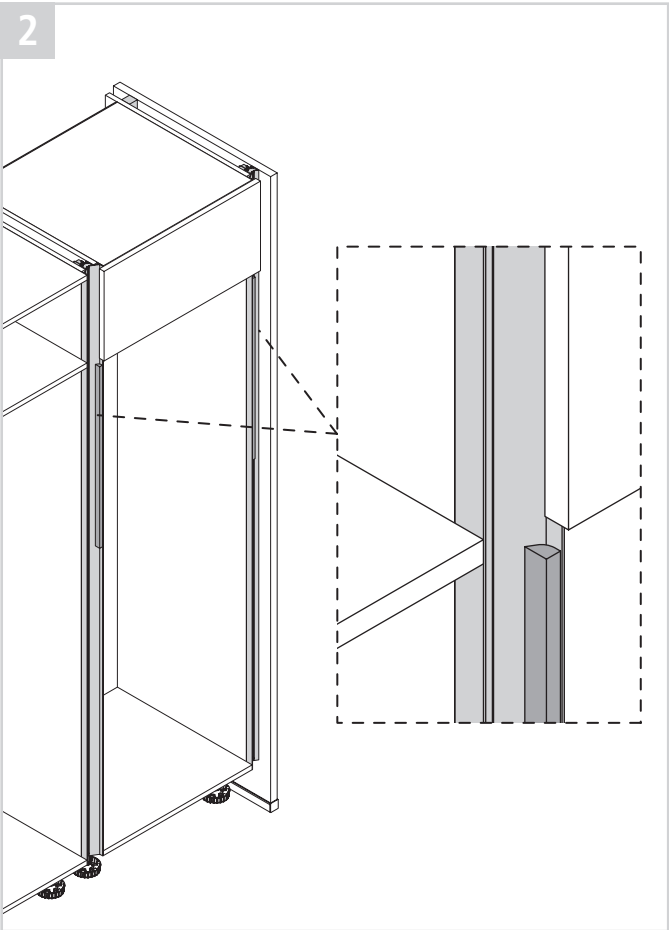

DE - Seiten- und Geräteschränke LED
GB - Tall Units and Appliance Units LED
FR - Armoires latérales et d'appareils LED
NL - Zijkasten en apparatenkasten LED
ES - Armarios columna y armarios para electrodomésticos LED
IT - Moduli laterali e per elettrodomestici LED
TR - Kenar ve cihaz dolapları LED
CZ - Boční a přístrojové skříňky LED
PL - Szafki boczne i szafki do zabudowy urządzeń LED
HU - Oldalszekrények és készülék-beépítő szekrények LED
HR - Bočni ormari i ormari s uređajima LED
SI - Stranske omare in omare za aparate LED
RO - Dulapuri laterale şi dulapuri de înglobare a electrocasnicelor LED

3a

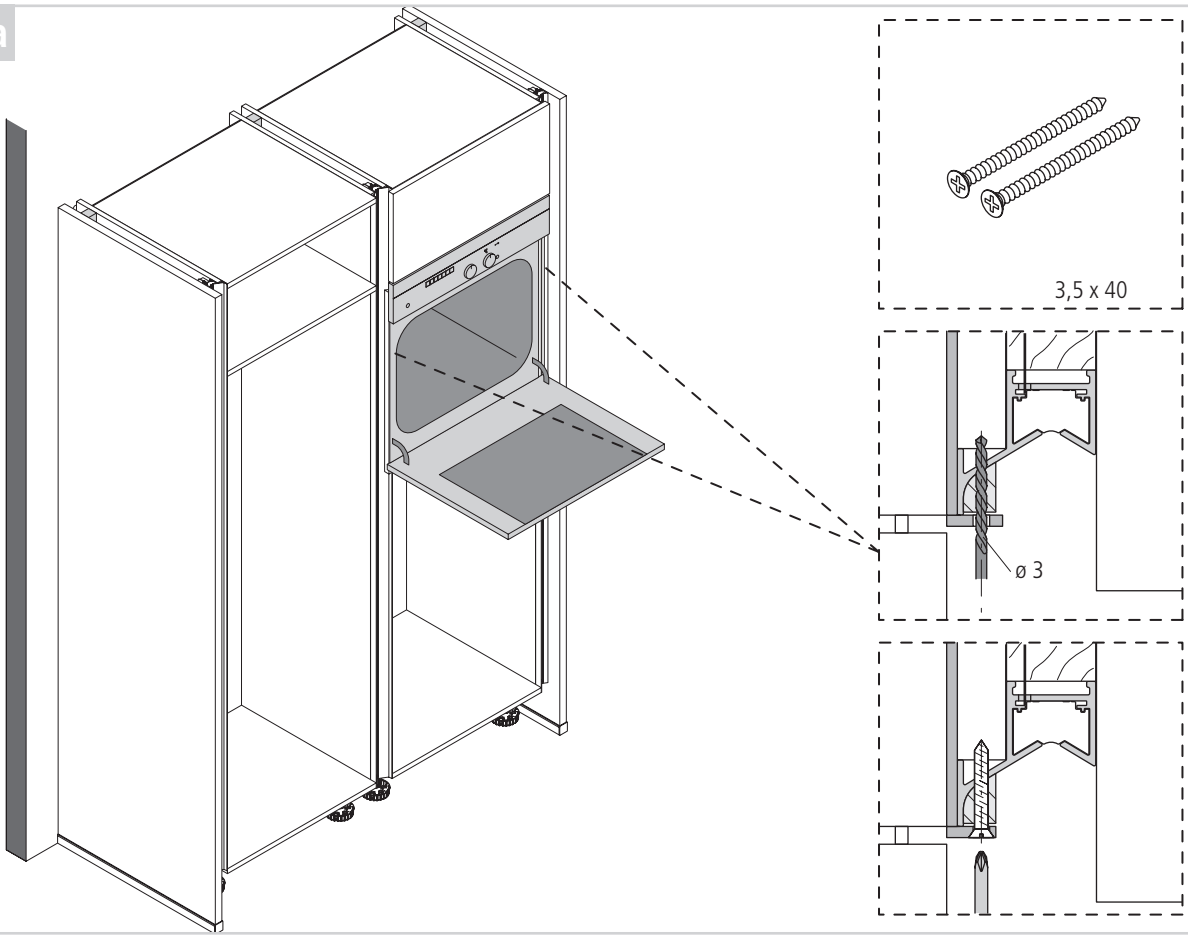
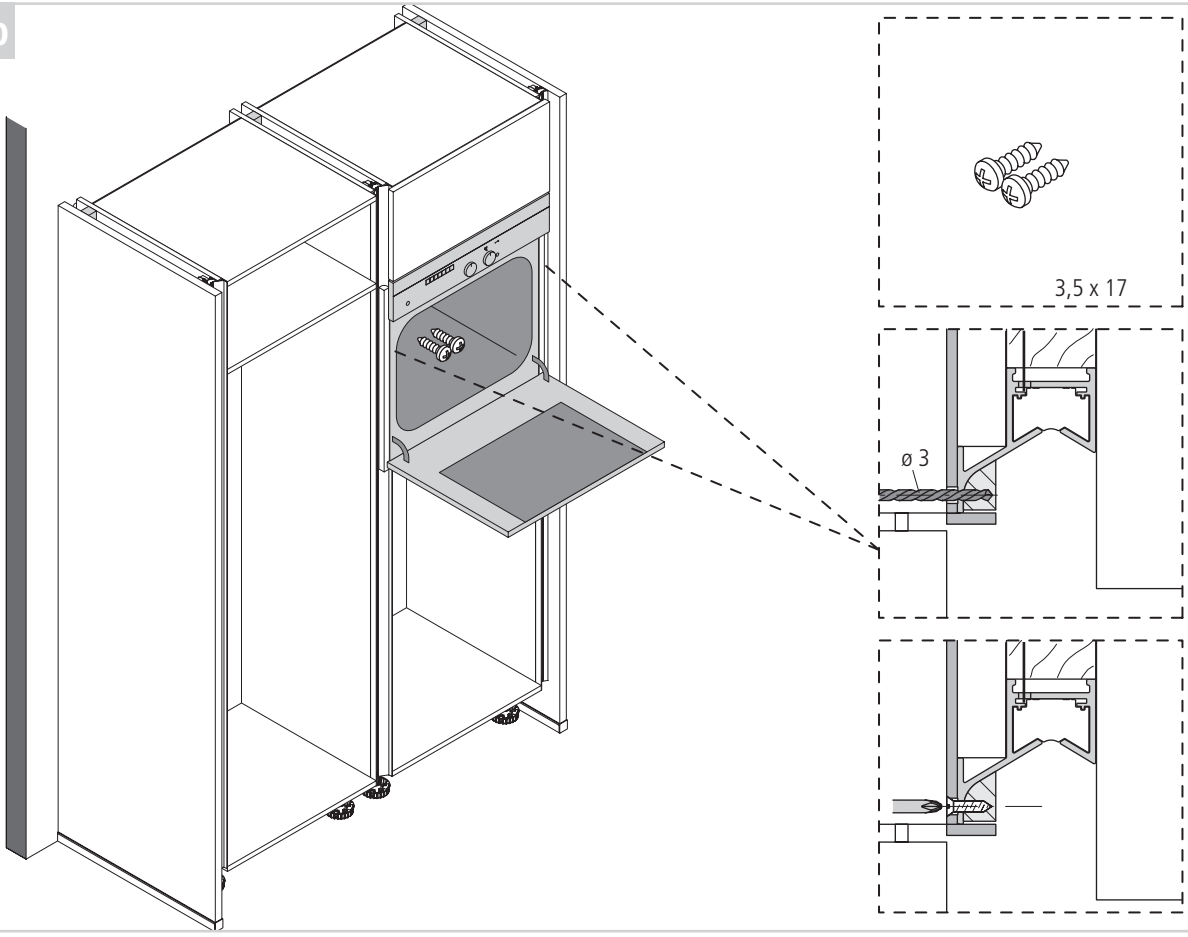
3b